光ファイバーシングルモード 1.25G SFP トランシーバーモジュール
2A-137G-C1GSM

2A-137G-C1GSM 光ファイバーシングルモード 1.25G SFP トランシーバーモジュールは、シングルモード光ファイバーを使用して 1GbE 接続を最大 10km まで延長することができます。
ATEN IP KVM エクステンダー KE シリーズで使用可能です。

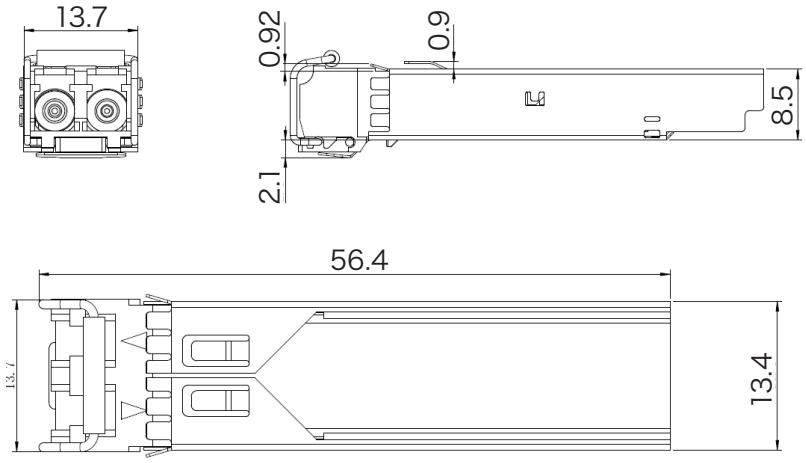

[特長]

- 2A-137G-C1GSM: 最大 10km の延長が可能
- 双方向通信
- Small Form-Factor Pluggable（SFP）準拠
- SFF-8472 MSA デジタル診断準拠
- “クラス 1 レーザー（IEC 規格）825 安全基準に適合。EN60825-1 準拠
- 動作温度 : -5℃～ 85℃
- RoHS2 対応製品

[仕様]

機能	2A-137G-C1GSM
光ファイバー	
データ伝送速度	1.25Gbps
操作距離	10km
ファイバータイプ	シングルモード
DOM	○
動作環境	
動作温度	-5℃ ～ 85℃
保管温度	-40 ～ 85℃
本体	
重量	0.02 kg
サイズ (W×D×H)	58.25 x 13.4 x 8.5 mm
同梱品	SFP モジュール ×2 個 同梱

ATEN ジャパン株式会社
https://www.aten.com/jp/ja/

東京本社
〒116-0003
東京都荒川区南千住 3-8-4 ATEN ビル
TEL : 03-5615-5810　FAX : 03-3891-3810
E-mail : sales@atenjapan.jp

東京支社　大阪支社
九州営業所　名古屋営業所
仙台営業所　広島営業所
詳細は右記QRコードをご覧ください。

製品仕様・外観は予告なく変更される場合があります。

000020250730 / ver.02.1