CL5808 / CL5816

8 / 16-Port PS/2-USB VGA Dual Rail LCD KVM Switch
Quick Start Guide

© Copyright 2024 ATEN® International Co. Ltd.
ATEN and the ATEN logo are registered trademarks of ATEN International Co., Ltd.
All rights reserved. All other trademarks are the property of their respective owners.

Part No. PAPE-1223-483G Released: 09/2024

A Hardware Overview

Front View

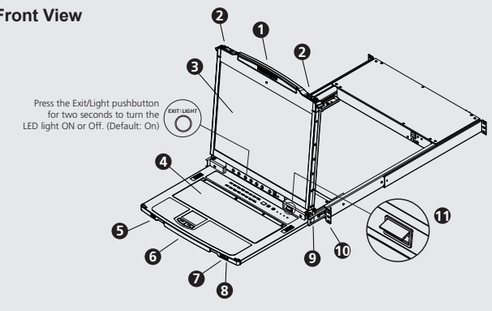

Keyboard Module

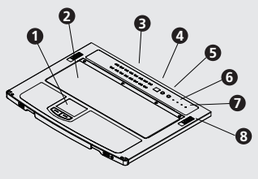

LCD Module

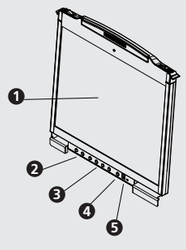

Rear View

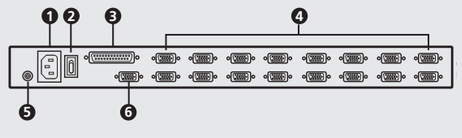

B Installation

Standard Rack Mount

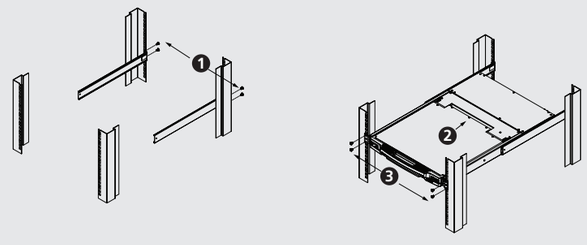

Connecting the Device

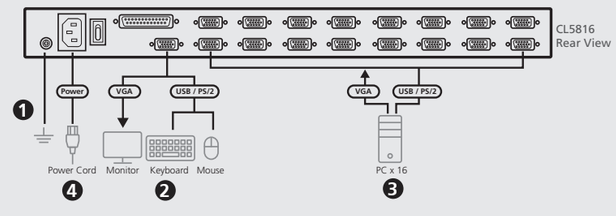

Package Contents

1 CL5808 / CL5816 KVM Switch with Standard Rack Mounting Kit
2 custom KVM cables
1 5-in-1 console cable
1 firmware upgrade cable
1 power cord
1 extension kit
1 user instructions

Support and Documentation Notice
All information, documentation, firmware, software utilities, and specifications contained in this package are subject to change without prior notification by the manufacturer.
To reduce the environmental impact of our products, ATEN documentation and software can be found online at **http://www.aten.com/download/**

Technical Support
www.aten.com/support

Scan for more information

Product Page	Product Page	User Manual
CL5808	CL5816	

A Hardware Overview

Front View
1. upper handle
2. module release catches
3. LCD module
4. keyboard module
5. USB port
6. lower handle
7. external mouse port
8. power LED
9. LCD release catch
10. rack mounting tabs
11. LED illumination light

Keyboard Module
1. touch pad
2. keyboard
3. port selection buttons and LEDs
4. station ID LED
5. station selection buttons
6. lock LEDs
7. reset button
8. keyboard release catch

LCD Module
1. LCD display
2. port navigation switches
3. LCD OSD controls
4. LCD power button
5. firmware upgrade section

Rear View
1. power socket
2. power switch
3. daisy chain port
4. KVM port section
5. grounding terminal
6. external console port

B Installation

Standard Rack Mount
To rack mount the CL5808 / CL5816, do the following:
1. Attach the left and right mounting brackets to the back of the rack, placing screws in the tabs to secure them in place.
2. Two people insert the CL5808 / CL5816, by sliding its left and right side bars into the mounting brackets.
3. While one person hold the weight of the CL5808 / CL5816, have a second person install four screws in the front tabs to secure the module to the front of the rack.

(Optional) Front-L Bracket Mount
To have a comfortable and safe posture, install the Front-L brackets (supplied in the extension kit) which provide an extension at the front of the rack for the unit to slide further out and thus allowing you to tilt the LCD screen more. For more information on how to mount the Front-L brackets, please refer to the Front-L Bracket / Extension Kit Installation Guide.

Connecting the Device
In a single stage installation, there are no additional switches daisy chained from the first unit. To set up a single stage installation, refer to the installation diagrams (the numbers in the diagrams correspond to the numbers of the installation steps), and do the following:
1. Ground the CL5808 / CL5816 by connecting one end of the grounding wire provided with your switch to the grounding terminal, and the other end of the wire to a suitable grounded object.
2. If you choose to connect an external console to the CL5808 / CL5816, use the console cable provided to plug a keyboard, monitor, and mouse into the Console Port.
   Note:
   1. Connecting an external console is optional.
   2. You can use any combination of keyboard and mouse connections. For example, you can use a PS/2 keyboard with a USB mouse.
3. For each of the computers you are installing, use a KVM cable set, to connect any available KVM port to the computer's keyboard, video and mouse ports.
4. Plug the power cord into the CL5808 / CL5816 power socket and into an AC power source.
5. Power on the CL5808 / CL5816. After the CL5808 / CL5816 is powered on, power on the computers.

Operation
The CL5808 / CL5816 provides three port switching methods to access the computers on the installation: Manual, an OSD (on-screen display) menu system, and Hotkeys.

Manual Port Switching
Port Selection
There are two methods for selecting the target port after you have selected the target station:
- If the keyboard module is not extended, you can use the Port Navigation buttons, located at the bottom left of the LCD module. Press the UP or DOWN button to move to the previous or next port.
- If the keyboard module is extended, press the port selection button (located at the top of the keyboard module), that corresponds to the port you want to access.

OSD Port Switching
You can display the OSD on the LCD or an external console monitor while also viewing the display of any port on the CL5808 / CL5816 by pressing the [Scroll Lock] key twice.
The OSD incorporates a two level (administrator / user) password system. Before the OSD main screen displays, a login screen appears requiring a password. If this is the first time that the OSD is used, or if the password function has not been set, simply press [Enter]. The OSD main screen displays in administrator mode.

Keyboard Port Switching
All hotkey operations begin by invoking Hotkey mode. For more information on the unit's operation, please refer to the user manual.

A Description de l'appareil

Vue avant
1. Poignée supérieure
2. Loquets de libération du module
3. Module LCD
4. Module clavier
5. Port USB
6. Poignée inférieure
7. Port souris externe
8. Voyant d'alimentation
9. Loquet de libération LCD
10. Supports de fixation pour montage sur bâti
11. Éclairage LED

Module clavier
1. pavé tactile
2. Clavier
3. Boutons de sélection de port et voyants
4. Voyant d'ID de station
5. Boutons de sélection de station
6. Voyants de verrouillage
7. Bouton de réinitialisation
8. Loquet de libération du clavier

Module LCD
1. Écran LCD
2. Commutateurs de ports
3. Commandes à l'écran (OSD) LCD
4. Bouton d'alimentation de l'écran LCD
5. Section de mise à niveau du microprogramme

Vue arrière
1. Prise d'alimentation
2. Interrupteur
3. Port de connexion en chaîne
4. Section des ports KVM
5. Prise de terre
6. Port de console externe

B Installation

Montage en bâti standard
Pour monter la console CL5808 / CL5816 sur bâti, procédez comme suit :
1. Fixez les supports de montage gauche et droit à l'arrière du rack, en plaçant des vis dans les pattes pour les maintenir en place.
2. Deux personnes insèrent le CL5808 / CL5816 en faisant glisser ses barres latérales gauche et droite dans les supports de montage.
3. Pendant qu'une personne maintient le poids du CL5808 / CL5816, demandez à une deuxième personne d'installer quatre vis dans les pattes avant pour fixer le module à l'avant du rack.

(En option) Support de montage avant en L
Pour adopter une position confortable et sûre, installez les supports Avant-L (fournis dans le kit d'extension) qui offrent une extension à l'avant du rack pour faire coulisser l'unité plus loin et vous permettre ainsi d'incliner davantage l'écran LCD. Pour plus d'informations sur le montage des supports Avant-L, consultez le Guide d'installation du kit d'extension / support Avant-L.

Branchement de l'appareil
Une installation simple ne présente aucune connexion en chaîne supplémentaire à partir de la première unité. Pour effectuer une installation simple, reportez-vous au schéma d'installation (les numéros du schéma correspondent aux étapes à suivre) et procédez comme suit :
1. Raccordez le CL5808 / CL5816 à la terre en reliant une extrémité du câble de mise à la terre fourni avec le commutateur à la prise de terre et l'autre extrémité à un objet correctement mis à la terre.
2. Si vous désirez connecter une console externe au CL5808 / CL5816, utilisez le câble de console fourni pour brancher un clavier, un moniteur et une souris sur le port de console.
   Remarque :
   1. l'utilisation d'une console externe est facultative.
   2. Vous pouvez également utiliser toute autre combinaison de connexions clavier et souris. Vous pouvez par exemple utiliser un clavier PS/2 avec une souris USB.
3. Pour chaque ordinateur à installer, utilisez un jeu de câbles KVM pour relier un port KVM disponible aux ports clavier, vidéo et souris de l'ordinateur.
4. Reliez le câble d'alimentation à la prise d'alimentation du CL5808 / CL5816 et à une source de courant continu.
5. Allumez le CL5808 / CL5816. Une fois le CL5808 / CL5816 sous tension, allumez les ordinateurs connectés.

Utilisation
Le CL5808 / CL5816 fournit trois méthodes de commutation des ports pour accéder aux ordinateurs de l'installation : la commutation manuelle, un système de menu OSD (Affichage à l'écran) et des raccourcis clavier.

Commutation manuelle des ports
Sélection des ports
Il existe deux méthodes pour sélectionner le port cible après avoir sélectionner la station cible :
- Si le module clavier n'est pas déployé, vous pouvez utiliser les boutons de navigation dans les ports situés en bas à gauche du module LCD. Appuyez sur les boutons UP (En haut) ou DOWN (En bas) pour passer au port précédent ou au port suivant.
- Si le module clavier est déployé, appuyez sur le bouton de sélection de port (situé au sommet du module clavier) correspondant au port auquel vous souhaitez accéder.

Commutation des ports par OSD
Vous pouvez afficher l'OSD sur l'écran LCD ou sur un moniteur de console externe tout en visualisant également l'affichage de n'importe quel port du CL5808 / CL5816 en appuyant deux fois sur la touche [Scroll Lock].
L'OSD incorpore un système de mot de passe à deux niveaux (administrateur / utilisateur). Avant d'accéder à l'écran principal de l'OSD, une page de connexion requérant un mot de passe s'affiche. Si vous utilisez l'OSD pour la première fois ou si la fonction de mot de passe n'a pas encore été configurée, appuyez simplement sur la touche [Entrée]. L'écran principal de l'OSD s'affiche en mode administrateur.

Commutation des ports par le clavier
Pour utiliser les raccourcis clavier, le mode Raccourcis clavier doit être actif. Pour plus d'informations sur le fonctionnement de l'unité, veuillez vous reporter au manuel de l'utilisateur.

A Hardwareübersicht

Vorderseite
1. Griff oben
2. Modulentriegelungen
3. LCD-Modul
4. Tastaturmodul
5. USB-Port
6. Griff unten
7. Externer Mausanschluss
8. LED-Betriebsanzeige
9. Entriegelungstaste für LCD
10. Arretierungen für Rack-Montage
11. LED-Beleuchtungslicht

Tastaturmodul
1. Touchpad
2. Tastatur
3. Portauswahltasten und LED-Anzeigen
4. Stations-ID-LED
5. Stations-Auswahltasten
6. Verriegelungs-LEDs
7. Rücksetztaste
8. Entriegelungstaste für Tastatur

LCD-Modul
1. LCD-Display
2. Port-Navigationsschalter
3. Tasten für OSD-Steuerung des Bildschirms
4. Ein-Aus-Schalter für LCD-Bildschirm
5. Abschnitt zur Firmwareaktualisierung

Rückseitige Ansicht
1. Netzeingangsbuchse
2. Netzschalter
3. Port für Reihenschaltung
4. KVM-Portabschnitt
5. Erdungsanschluss
6. Externer Konsolport

B Installation

Standard-Rackmontage
Um den CL5808 / CL5816 im Rack einzubauen, gehen Sie folgendermaßen vor:
1. Bringen Sie die linke und rechte Montagehalterung an der Rückseite des Racks an und befestigen Sie sie mit Schrauben in den Laschen.
2. Der CL5808 / CL5816 wird von zwei Personen eingesetzt, indem die linke und rechte Seitenleiste in die Montagehalterungen geschoben wird.
3. Um das Modul an der Vorderseite des Racks zu befestigen, lassen Sie eine zweite Person vier Schrauben in die vorderen Laschen eindrehen, während die erste Person das Gewicht des CL5808 / CL5816 trägt.

(Optional) Vordere L-Halterung
Um eine bequeme und sichere Haltung einzunehmen, installieren Sie die Front-L-Halterungen (im Erweiterungssatz enthalten), die eine Verlängerung an der Vorderseite des Racks bieten, damit das Gerät weiter nach außen geschoben werden kann und Sie so den LCD-Bildschirm stärker neigen können. Weitere Einzelheiten zur Montage der Halterungen finden Sie in der Installationsanleitung für die Front-L-Halterung/den Erweiterungssatz.

Anschließen des Geräts
Als Einzelebene wird ein Aufbau bezeichnet, in dem keine weiteren Switches hinter dem ersten Gerät in Reihe geschaltet werden. Zur Einzelinstallation, siehe das Installationsdiagramm (die Nummern im Diagramm entsprechen der Reihenfolge), und gehen Sie wie folgt vor:
1. Erden Sie den CL5808 / CL5816 mithilfe des Erdleiters. Verbinden Sie dazu das eine Ende des mitgelieferten Leiters mit der Erdungsschelle und das andere Ende mit einem geerdeten Gegenstand.
2. Wenn Sie eine externe Konsole an den CL5808 / CL5816 anschließen möchten, verbinden Sie Tastatur, Monitor und Maus über das mitgelieferte Konsolkabel mit dem Konsolport.
   Hinweis:
   1. Der Anschluss der externen Konsole ist optional.
   2. Sie können die Tastatur- und Maustypen beliebig kombinieren. Zum Beispiel können Sie eine PS/2-Tastatur zusammen mit einer USB-Maus verwenden.
3. Verbinden Sie für jeden der zu installierenden Computer die Tastatur-, Maus- und Monitoranschlüsse des Computers mit einem freien KVM-Anschluss am Gerät. Verwenden Sie dazu ein KVM-Kabelset.
4. Verbinden Sie das Stromkabel des CL5808 / CL5816 mit der Netzeingangsbuchse am Gerät und dem Stromnetz.
5. Schalten Sie den CL5808 / CL5816 ein. Nachdem der CL5808 / CL5816 eingeschaltet wurde, schalten Sie die Computer ein.

Bedienung
Der CL5808 / CL5816 ermöglicht drei Umschaltoptionen des Ports, um die angeschlossenen Computer zu steuern: Manuell, OSD-Menü (On Screen Display) und Hotkeys.

Port manuell umschalten
Portauswahl
Es gibt zwei Möglichkeiten, den Zielport auszuwählen, nachdem Sie die Zielstation ausgewählt haben:
- Wurde das Tastaturmodul nicht ausgezogen, verwenden Sie die Portnavigationstasten, die sich unten links am LCD-Modul befinden. Drücken Sie die Tasten AUF bzw. AB, um zum vorigen bzw. nächsten Port umzuschalten.
- Ist das Tastaturmodul ausgezogen, drücken Sie den Portauswahlschalter (oben am Tastaturmodul), der den Port darstellt, auf den Sie zugreifen möchten.

Portauswahl per OSD-Menü
Sie können das OSD-Menü auf dem LCD- oder einem externen Bildschirm einblenden, während Sie die Signale eines beliebigen Ports des CL5808 / CL5816 überwachen. Dazu drücken Sie zweimal die Taste [Scroll Lock].
Das OSD beinhaltet ein Passwortsystem auf zwei Ebenen (Administrator / Benutzer). Bevor der Hauptbildschirm des OSD-Menüs angezeigt wird, müssen Sie sich mit einem Kennwort anmelden. Wenn Sie das OSD das erste Mal aufrufen oder das Kennwort noch nicht festgelegt wurde, drücken Sie [Enter]. Das OSD-Hauptmenü erscheint im Administrator-Modus.

Port über die Tastatur umschalten:
Für die Bedienung über Hotkey-Tasten müssen Sie zunächst den Hotkey-Modus aktivieren. Weitere Informationen zur Bedienung des Geräts fi nden Sie im Benutzerhandbuch.

A Reseña del hardware

Vista frontal
1. Mango superior
2. Ranuras de desbloqueo del módulo
3. Módulo LCD
4. Módulo de teclado
5. Puerto USB
6. Mango inferior
7. Puerto para ratón externo
8. Indicador LED de alimentación
9. Botón de desbloqueo LCD
10. Muescas para montaje en rack
11. Lámpara led

Módulo de teclado
1. Panel táctil
2. Teclado
3. Botones de selección e indicadores LED de puertos
4. Indicador LED de ID de estación
5. Botones de selección de estaciones
6. Indicadores LED de bloqueo
7. Botón de reinicio
8. Botón de desbloqueo del teclado

Módulo LCD
1. Pantalla LCD
2. Conmutadores de navegación de puertos
3. Controles OSD de la pantalla LCD
4. Botón de encendido de la pantalla LCD
5. Sección para actualizaciones del firmware

Vista posterior
1. Entrada de alimentación
2. Interruptor de alimentación
3. Puerto para conexión en margarita
4. Sección de puertos KVM
5. Toma de tierra
6. Puerto para consola externa

B Instalación

Soporte para estantería estándar
Para montar la CL5808 / CL5816 en el rack, haga lo siguiente:
1. Fije los soportes de montaje izquierdo y derecho a la parte posterior del bastidor, colocando cuatro tornillos en las pestañas para asegurarlos en posición.
2. Se requiere de dos personas para insertar el dispositivo CL5808 / CL5816 deslizando sus barras laterales izquierda y derecha en los soportes de montaje.
3. Mientras una persona aguanta el peso del CL5808 / CL5816, la otra instala cuatro tornillos en las pestañas frontales para asegurar el módulo en la parte frontal del bastidor.

(Opcional) Montaje de soporte en L delantero
Para disfrutar de una postura cómoda y segura, instale los soportes en L delanteros que proporcionan una extensión en la parte delantera del bastidor, de manera que la unidad se pueda deslizar hacia fuera un poco más, permitiéndole inclinar la pantalla LCD aún más. Para obtener más información sobre cómo montar los soportes en L frontales, consulte la Guía de instalación del kit de extensión/soportes en L frontales.

Conexión del dispositivo
Una instalación individual es la que no presenta ninguna conexión en margarita a partir de la primera unidad. Para una instalación individual, véanse los diagramas de instalación (los números de los diagramas corresponden a las diferentes etapas a seguir) y proceda como se indica a continuación:
1. Conecte el CL5808 / CL5816 a tierra. Para ello, conecte un extremo del cable de tierra incluido a la toma de tierra y el otro extremo a un objeto correctamente conectado a tierra.
2. Si desea conectar una consola interna al CL5808 / CL5816, utilice el cable de consola incluido para conectar un teclado, un monitor y un ratón al puerto de consola.
   Nota:
   1. la conexión de una consola externa es opcional.
   2. Puede conectar teclados y ratones de tipo diferente. Por ejemplo, puede conectar un teclado PS/2 y un ratón USB.
3. Para cada uno de los ordenadores que instale, use un juego de cables KVM para conectar cualquier puerto KVM disponible a los puertos para teclado, monitor y ratón del ordenador.
4. Enchufe el cable de alimentación a la entrada de alimentación del CL5808 / CL5816 y a una fuente de corriente alterna.
5. Encienda el CL5808 / CL5816. A continuación, encienda los ordenadores conectados.

Funcionamiento
El CL5808 / CL5816 ofrece tres métodos de conmutación para acceder a los ordenadores conectados: Manual, a través del menú OSD y a través de teclas de acceso directo.
Conmutación manual de puertos
Selección de puertos
Hay dos maneras de seleccionar el puerto de destino una vez tenga seleccionada la estación de destino:
- Si el módulo de teclado no está extendido, utilice los botones de navegación de puertos ubicados abajo a la izquierda en el módulo LCD. Pulse los botones ARRIBA o ABAJO para pasar al puerto anterior o siguiente.
- Si el modulo de teclado está extendido, pulse el botón de selección del puerto (arriba en el módulo de teclado) que corresponde al puerto que desee acceder.

Conmutación del puerto a través del OSD
Puede visualizar el menú OSD tanto en la pantalla LCD como en un monitor de consola externo mientras controla las señales de cualquiera de los puertos del CL5808 / CL5816 con tan solo pulsar dos veces la tecla [Scroll Lock].
El OSD incluye un sistema de acceso por contraseña de dos niveles (administrador/usuario). Antes de que aparezca el menú OSD principal, deberá conectarse especificando una contraseña. Si ésta es la primera vez que abre el OSD o si no se ha establecido ninguna contraseña, sólo tiene que pulsar [Enter]. La pantalla principal del OSD aparece en modo Administrador.

Conmutación de puertos a través del teclado
Todas las operaciones relacionadas con teclas de acceso directo requieren que primero cambie al modo de teclas de acceso directo. Para obtener más información sobre el funcionamiento de la unidad, consulte el manual del usuario.

A Panoramica hardware

Visione anteriore
1. Maniglia superiore
2. Fermi di sganciamento del modulo
3. Modulo LCD
4. Modulo tastiera
5. Porta USB
6. Maniglia inferiore
7. Porta esterna del mouse
8. LED d'alimentazione
9. Fermo di sganciamento del monitor LCD
10. Linguette per il montaggio in rack
11. Luce di illuminazione a LED

Modulo tastiera
1. touchpad
2. Tastiera
3. Pulsanti e LED di selezione della porta
4. LED dell'ID di stazione
5. Pulsanti di selezione della stazione
6. LED di blocco
7. Pulsante reset
8. Fermo di sganciamento della tastiera

Modulo LCD
1. Display a cristalli liquidi
2. Switch di navigazione della porta
3. Comandi OSD del monitor LCD
4. Pulsante di accensione del monitor LCD
5. Sezione per l'aggiornamento del firmware

Visione posteriore
1. Presa per l'alimentazione
2. Interruttore di alimentazione
3. Porta in cascata
4. Sezione della porta KVM
5. Terminale di messa a terra
6. Porta della console esterna

B Installazione

Montaggio standard su rack
Per montare in rack il CL5808 / CL5816, procedere come segue:
1. Fissare le staffe di montaggio sinistra e destra sul retro del rack, inserendo le viti nelle linguette per fissarle in posizione.
2. Inserire l'unità CL5808 / CL5816 in due persone facendo scorrere le barre laterali sinistra e destra nelle staffe di montaggio.
3. Mentre una persona sostiene il peso dell'unità CL5808 / CL5816, l'altra installa quattro viti nelle linguette anteriori per fissare il modulo alla parte anteriore del rack.

(Opzionale) Montaggio della staffa anteriore a L
Per avere una postura comoda e sicura, installare le staffe anteriori a L (fornite nel kit di estensione) che forniscono un'estensione nella parte anteriore del rack per far scorrere ulteriormente l'unità e consentire così di inclinare maggiormente lo schermo LCD.
Per ulteriori informazioni su come montare le staffe anteriori a L, consultare la Guida all'installazione di Kit di estensione/Staffe anteriori a L.
Collegamento del dispositivo
In una installazione singola, non vi sono altri switch installati a cascata dalla prima unità. Per effettuare un'installazione singola, fare riferimento all'illustrazione (i numeri nella figura corrispondono ai vari passi delle istruzioni) e procedere come segue:
1. Mettere a terra il CL5808 / CL5816 collegando un'estremità del filo di messa a terra accluso alla confezione con il terminale di messa a terra e l'altra estremità a un dispositivo adatto dotato di messa a terra.
2. Nel caso in cui si scelga di collegare una console esterna al CL5808 / CL5816, utilizzare il cavo della console in dotazione per collegare tastiera, monitor e mouse alla porta della console.
   Nota:
   1. Il collegamento a una console esterna è opzionale.
   2. È possibile utilizzare qualsiasi combinazione di collegamenti con mouse e tastiera. Per esempio, è possibile utilizzare una tastiera PS/2 con un mouse USB.
3. Utilizzare un cavo KVM per collegare una qualsiasi delle porte KVM disponibili alle porte della tastiera, del monitor e del mouse di ogni computer che si sta installando.
4. Inserire la spina del cavo dell'alimentazione nella presa dell'alimentazione del CL5808 / CL5816 e in una presa d'alimentazione di rete CA.
5. Accendere il CL5808 / CL5816. Una volta acceso il CL5808 / CL5816, accendere i computer.

Funzionamento
Il CL5808 / CL5816 offre tre metodi di selezione della porta per accedere ai computer dell'installazione: manuale, sistema di menu OSD, e tasti di scelta rapida.

Cambio manuale della porta
Selezione della porta
Ci sono due metodi per selezionare la porta di destinazione dopo avere selezionato la stazione di destinazione.
- Se il modulo tastiera non è estratto, potete usare i pulsanti di navigazione porta posizionati sul lato inferiore sinistro del modulo LCD. Premere il pulsante SU o GIÙ per passare alla porta precedente o a quella successiva.
- Se il modulo tastiera è estratto, premere il pulsante di selezione porta (posizionato nella parte superiore del modulo tastiera) che corrisponde alla porta alla quale si desidera accedere.

Cambio della porta tramite OSD
È possibile visualizzare l'OSD sullo schermo o sul monitor di una console esterna mentre si visualizza una porta sul CL5808 / CL5816 premendo due volte [Scroll Lock].
L'OSD incorpora un sistema di password a due livelli (Amministratore/Utente). Prima di visualizzare la schermata principale dell'OSD, apparirà una schermata di login con la richiesta di una password. Se è la prima volta che si utilizza l'OSD o se la password non è stata ancora impostata, sarà sufficiente premere [Enter]. Apparirà la schermata principale dell'OSD in modalità amministratore.

Cambio della porta tramite tastiera:
Tutte le operazioni con i tasti di scelta rapida iniziano con la selezione della modalità Tasti di scelta rapida. Per ulteriori informazioni sul funzionamento dell'unità, vedere il manuale dell'utente.

A Обзор оборудования

Вид спереди
1. Верхняя ручка
2. Фиксаторы модуля
3. Модуль ЖК-дисплея
4. Модуль клавиатуры
5. Порт USB
6. Нижняя ручка
7. Порт внешней мыши
8. Индикатор питания
9. Фиксатор ЖК-дисплея
10. Ушки для монтажа в стойке
11. Светодиодная подсветка

Модуль клавиатуры
1. Тачпад
2. Клавиатура
3. Кнопки и индикаторы выбора порта
4. Индикатор ИД станции
5. Кнопки выбора станции
6. Индикаторы блокировки
7. Кнопка сброса
8. Фиксатор клавиатуры

Модуль ЖК-дисплея
1. ЖК-дисплей
2. Переключатели портов
3. Кнопки управления экранного меню ЖК-дисплея
4. Кнопка питания ЖК-дисплея
5. Область обновления микропрограммы

Вид сзади
1. Разъем питания
2. Выключатель питания
3. Порт последовательного (гирляндного) подключения
4. Область KVM-портов
5. Клемма заземления
6. Порт внешней консоли

B Установка

Стандартный монтаж в стойку
Для монтажа CL5808 / CL5816 выполните следующие действия:
1. Установите правый и левый крепежные кронштейны на заднюю стенку стойки, закрутив винты в ушках.
2. Установите CL5808 / CL5816 силами двух человек, вставив левую и правую боковые планки в крепежные кронштейны.
3. Пока один человек удерживает CL5808 / CL5816, другой должен вставить четыре винта в передние ушки, чтобы закрепить модуль на передней стороне стойки.

(По выбору) Фронтальный монтаж Г-образного кронштейна
Для создания эргономичных и безопасных условий работы, установите фронтальные Г-образные кронштейны (входят в монтажный комплект), которые удлиняют плечо в передней части стойки. В результате устройство можно будет выдвинуть еще дальше и наклонить ЖК-монитор под более удобным углом. Более подробно монтаж фронтальных Г-образных кронштейнов описан в руководстве по установке фронтальных Г-образных кронштейнов/ монтажного комплекта.

Подключение устройства
При одиночной установке к первому устройству не подключаются дополнительные переключатели. Для ее настройки обратитесь к схемам монтажа (цифры на схемах соответствуют этапам установки) и выполните следующее:
1. Выполните заземление CL5808 / CL5816, подключив один конец заземляющего провода (входит в комплект переключателя) к клемме заземления, а другой конец — к подходящему заземленному предмету.
2. Для подключения внешней консоли к CL5808 / CL5816 используйте консольный кабель из комплекта подставки и подключите клавиатуру, монитор и мышь к порту консоли.
   Примечание.
   1. Подключение внешней консоли не является обязательным.
   2. Можно использовать любые комбинации подключения клавиатуры и мыши. Например, можно использовать клавиатуру PS/2 и USB-мышь.
3. Для каждого подключаемого компьютера используйте набор кабелей KVM и подключайте порты клавиатуры, видеоисточника и мыши компьютера к любому доступному порту KVM-переключателя.
4. Подключите шнур питания к разъему питания на CL5808 / CL5816, а затем — к сетевой розетке.
5. Включите CL5808 / CL5816. После включения CL5808 / CL5816 можно включить компьютеры.

Эксплуатация
В переключателях CL5808 / CL5816 предоставляется три способа переключения портов для доступа к компьютерам в системе: вручную, с помощью экранного меню и горячими клавишами.

Ручное переключение портов
Выбор порта
После выбора нужной станции необходимый порт можно выбрать двумя способами:
- Если модуль клавиатуры используется без удлинителя, можно использовать кнопки переключения портов, расположенные в нижней части модуля ЖК-дисплея слева. Используйте кнопки «ВВЕРХ» или «ВНИЗ», чтобы переключиться на предыдущий или следующий порт.
- Если модуль клавиатуры используется с удлинителем, нажмите кнопку выбора нужного вам порта (в верхней части модуля клавиатуры).

Переключение портов с помощью экранного меню (OSD)
Для вызова экранного меню на ЖК-дисплей или монитор внешней консоли одновременно с просмотром дисплея любого порта на CL5808 / CL5816, нажмите на клавишу [Scroll Lock] два раза.
Экранное меню имеет двухуровневую систему паролей (администратор/пользователь). Перед показом главного экрана меню отображается окно входа в систему с запросом пароля. Если экранное меню запускается впервые или пароль еще не задан, просто нажмите клавишу [Enter]. В режиме администратора на экране отображается главное окно меню.

Переключение портов с помощью клавиатуры
Все операции с использованием сочетания клавиш начинаются с вызова режима сочетания клавиш. Дополнительные сведения об эксплуатации блока приведены в руководстве пользователя.

Ⓐ Огляд апаратного забезпечення

Вигляд спереду
❶ верхня ручка
❷ фіксатори знімання модуля
❸ рідкокристалічний модуль
❹ модуль клавіатури
❺ USB-порт
❻ нижня ручка
❼ порт для підключення зовнішньої миші
❽ світлодіодний індикатор живлення
❾ фіксатор РК-дисплею
❿ петлі для монтажу у стійку
⓫ світлодіодний індикатор

Модуль клавіатури
❶ сенсорна панель
❷ клавіатура
❸ кнопки та світлодіоди вибору порту
❹ світлодіод ідентифікації станції
❺ кнопки вибору станції
❻ світлодіоди блокування
❼ кнопка скидання
❽ фіксатор клавіатури

Рідкокристалічний модуль
❶ РК-дисплей
❷ перемикачі навігації порту
❸ Елементи керування меню на РК-дисплеї
❹ кнопка живлення РК-дисплея
❺ секція оновлення мікропрограмного забезпечення

Вигляд ззаду
❶ гніздо живлення
❷ перемикач живлення
❸ Порт для послідовного підключення
❹ Секція портів KVM
❺ термінал заземлення
❻ порт зовнішньої консолі

Ⓑ Установлення

Стандартний монтаж у стійку
Для монтажу CL5808 / CL5816 у стійку виконайте такі дії:
❶ Прикріпіть лівий і правий монтажні кронштейни до задньої частини стійки, вставивши гвинти у виступи, щоб закріпити їх на місці.
❷ Удвох із помічником вставте CL5808 / CL5816, вставивши ліву та праву бокові рейки у монтажні кронштейни.
❸ Коли одна людина утримує вагу CL5808 / CL5816, друга встановлюватиме чотири гвинти у передні петлі, щоб прикріпити модуль до переднього боку стійки.

(Опційно) Передній L-подібний кронштейн
Щоб отримати зручне й безпечне положення, установіть передні L-подібні кронштейни (з набору подовження), які забезпечують подовження, в передній частині стійки, даючи змогу пристрою висуватися далі і в такий спосіб дозволяючи більше нахиляти РК-екран. Додаткову інформацію щодо монтажу передніх L-подібних кронштейнів див. у посібнику зі встановлення переднього L-подібного кронштейна / набору подовження.

Підключення пристрою
Для одноетапного встановлення жодні додаткові комутатори не підключаються послідовно від першого модуля. Для одноетапного встановлення див. монтажні схеми (номери на схемах відповідають крокам встановлення) і виконайте наступне:
❶ Заземліть CL5808 / CL5816, підключивши один кінець дроту заземлення, що входить до комплекту комутатора, до клеми заземлення, а інший кінець дроту – до відповідного заземленого об'єкта.
❷ Якщо ви бажаєте підключити зовнішню консоль до CL5808 / CL5816, використовуйте наданий кабель консолі для підключення клавіатури, монітора та миші до порту консолі.
Примітка.
1. Підключення зовнішньої консолі виконується за бажанням.
2. Ви можете використовувати будь-яку комбінацію підключень клавіатури та миші. Наприклад, ви можете використовувати клавіатуру PS/2 з USB-мишею.
❸ Для кожного комп'ютера, який встановлюється, за допомогою набору KVM-кабелів підключіть будь-який доступний KVM-порт до порту клавіатури, відеопорту та порту миші комп'ютера.
❹ Вставте вилку шнура живлення в гніздо живлення CL5808 / CL5816 та в розетку мережі змінної напруги.
❺ Увімкніть CL5808 / CL5816. Після вмикання CL5808 / CL5816 увімкніть комп'ютери.

Експлуатація
CL5808 / CL5816 пропонує три способи перемикання портів для доступу до встановлених комп'ютерів: Ручний, система меню OSD (екранний дисплей) та гарячі клавіші.

Ручне перемикання портів
Вибір портів
Існує два способи вибору цільового порту після вибору цільової станції:
• Якщо модуль клавіатури не розширюється, ви можете використовувати кнопки навігації портів у нижній лівій частині модуля РК-дисплея. Натискайте кнопку UP (вгору) чи DOWN (вниз) для переходу до попереднього чи наступного порту.
• Якщо модуль клавіатури розширюється, натисніть кнопку вибору порту (у верхній частині модуля клавіатури), що відповідає бажаному порту.

OSD (Перемикання портів)
Ви можете відкрити екранне меню (OSD) на РК-дисплеї чи моніторі зовнішньої консолі, одночасно переглядаючи дисплей на будь-якому порту CL5808 / CL5816. Для цього необхідно натиснути кнопку [Scroll Lock] двічі.
OSD-меню містить дворівневу систему паролів (адміністратор/користувач). Перед тим, як з'явиться головний екран OSD-меню, відобразиться екран входу, на якому потрібно буде ввести пароль. Під час першого використання OSD-меню або якщо функцію Password (Пароль) не встановлено, просто натисніть [Enter]. Головний екран OSD-меню з'явиться у режимі адміністратора.

Перемикання портів з клавіатури
Для виконання будь-яких дій за допомогою гарячих клавіш необхідно увімкнути режим Hotkey (Гарячі клавіші). Щоб отримати додаткову інформації про роботу пристрою, зверніться до посібника користувача.

Ⓐ Análise do hardware

Vista frontal
❶ Pega superior
❷ Trincos de desbloqueio do módulo
❸ Módulo LCD
❹ Módulo de teclado
❺ Porta USB
❻ Pega inferior
❼ Porta externa de rato
❽ LED de alimentação
❾ Trinco de desbloqueio LCD
❿ Separadores de montagem da estrutura
⓫ Luz de iluminação LED

Módulo de teclado
❶ Painel tátil
❷ Teclado
❸ LED e botões de seleção de porta
❹ Estação LED ID
❺ Botões de seleção de estação
❻ LED de bloqueio
❼ Botão de reposição
❽ Trinco de desbloqueio de teclado

Módulo LCD
❶ Ecrã LCD
❷ Interruptores de navegação de porta
❸ Controlos OSD LCD
❹ Botão de alimentação LCD
❺ Secção de atualização de firmware

Vista traseira
❶ Tomada de alimentação
❷ Interruptor Ligar/Desligar
❸ Porta "daisy chain"
❹ Secção de portas do KVM
❺ Terminal de ligação à terra
❻ Porta de consola externa

Ⓑ Instalação

Montagem em estrutura padrão
Para montar CL5808 / CL5816 em prateleiras, proceda do seguinte modo:
❶ Fixe os suportes de montagem esquerdo e direito na parte traseira da prateleira, inserindo os quatro parafusos nas ranhuras para os fixar na posição.
❷ Duas pessoas inserem o CL5808 / CL5816, fazendo deslizar as barras laterais esquerda e direita nos seus suportes de montagem.
❸ Enquanto uma pessoa segura o CL5808 / CL5816, a outra pessoa deve inserir os quatro parafusos nas ranhuras dianteiras de forma a fixar o módulo na parte dianteira da prateleira.

(Opcional) Suporte de fixação em L frontal
Para ter uma postura confortável e segura, instale os suportes em L frontais (fornecidos no kit de extensão) que proporcionam uma extensão na parte da frente da estrutura para que a unidade deslize mais para fora, permitindo assim inclinar mais o ecrã LCD. Para obter mais informações sobre como montar os suportes em L frontais, consulte o Guia de Instalação do Suporte em L frontal / Kit de Extensão.

Ligar o dispositivo
Numa instalação de fase única, não existem interruptores adicionais ligados em cadeia a partir da primeira unidade. Para efetuar uma instalação de fase única, consulte os esquemas de instalação (os números nos esquemas correspondem aos números dos passos de instalação) e proceda do seguinte modo:
❶ Ligue à terra o CL5808 / CL5816 ligando uma extremidade do fio de ligação terra fornecido com o seu interruptor ao terminal de ligação terra e a outra extremidade do fio a um objeto adequado ligado à terra.
❷ Se optar por ligar uma consola externa ao CL5808 / CL5816, utilize o cabo da consola fornecido para ligar um teclado, um monitor e um rato à porta da consola.
Nota:
1. Estabelecer ligação a uma consola externa é opcional.
2. Pode utilizar qualquer combinação de ligações de teclado e rato. Por exemplo, pode utilizar um teclado PS/2 com um rato USB.
❸ Para cada um dos computadores instalados, utilize um conjunto de cabos KVM para ligar qualquer porta KVM disponível às portas do teclado, vídeo e rato do computador.
❹ Insira o cabo de alimentação na tomada de alimentação do CL5808 / CL5816 e ligue a uma fonte de energia CA.
❺ Ligue o CL5808 / CL5816. Depois de o CL5808 / CL5816 estar ligado, ligue os computadores.

Operação
O CL5808 / CL5816 proporciona três métodos de comutação de porta para aceder aos computadores na instalação: manual, um sistema de menus OSD (visualização no ecrã) e teclas de atalho.

Comutação manual de portas
Seleção de porta
Existem dois métodos para selecionar a porta de destino depois de ter selecionado a estação de destino:
• Se o módulo do teclado não for expandido, pode utilizar os botões de navegação das portas, localizados na parte inferior esquerda do módulo LCD. Prima o botão PARA CIMA ou PARA BAIXO para passar para a porta anterior ou seguinte.
• Se o módulo do teclado for expandido, prima o botão de seleção da porta (localizado na parte superior do módulo do teclado), que corresponde à porta a que pretende aceder.

Comutação de portas OSD
Pode visualizar o OSD no LCD ou num monitor de consola externo enquanto visualiza o ecrã de qualquer porta no CL5808 / CL5816, premindo duas vezes a tecla [Scroll Lock].
O OSD incorpora um sistema de palavra-passe de dois níveis (administrador/utilizador).
Antes de surgir o ecrã principal OSD, surge um ecrã de início de sessão que exige uma palavra-passe. Se for a primeira vez que a opção OSD estiver a ser usada, ou se a função de palavra-passe não tiver sido definida, basta premir [Enter]. Surge o ecrã principal de OSD no modo "Administrador".

Comutação de portas por teclado
Todas as operações de teclas de atalho começam por invocar o modo de teclas de atalho. Para mais informações sobre a operação da unidade, consulte o manual de utilizador.

Ⓐ Donanıma Genel Bakış

Önden Görünüm
❶ üst sap
❷ sondul serbest bırakma mandalı
❸ LCD modülü
❹ klavye modülü
❺ USB portu
❻ alt sap
❼ harici fare portu
❽ güç LED'i
❾ LCD serbest bırakma mandalı
❿ raf montaj tırnakları
⓫ LED aydınlatma ışığı

Klavye Modülü
❶ dokunmatik yüzey
❷ klavye
❸ port seçim düğmeleri ve LED'leri
❹ istasyon kimliği LED'i
❺ istasyon seçim düğmeleri
❻ kilit LED'leri
❼ sıfırlama düğmesi
❽ klavye serbest bırakma mandalı

LCD Modülü
❶ LCD Ekran
❷ port gezinme anahtarları
❸ LCD OSD kontrolleri
❹ LCD güç düğmesi
❺ üretici yazılımı yükseltme bölümü

Arka Görünüm
❶ güç soketi
❷ güç anahtarı
❸ papatya zincir portları
❹ KVM portu bölümü
❺ topraklama terminali
❻ harici konsol portu

Ⓑ Kurulumu

Standart Raf Montajı
CL5808 / CL5816'yı rafa monte etmek için aşağıdakileri yapın:
❶ Sol ve sağ montaj braketlerini rafın arka tarafına takın, vidaları tırnaklara yerleştirip sıkın.
❷ İki kişi sol ve sağ yan çubukları montaj braketlerine kaydırarak CL5808 / CL5816'yı yerleştirir.
❸ Bir kişi CL5808 / CL5816'nın ağırlığını kaldırırken ikinci bir kişi dört vidayı ön taraftaki tırnaklara takarak modülü rafın ön kısmına sabitler.

(Opsiyonel) Ön-L Desteği Kurulumu
Rahat ve güvenli bir duruş için, rafın ön kısmında uzantı oluşturup, ünitenin daha fazla öne kaydırılarak LCD ekranın daha kolay eğilmesini sağlayan Ön-L desteklerini (uzatma kitinde birlikte verilmiştir) monte edin. Ön-L desteklerinin nasıl monte edileceği hakkında daha fazla bilgi için lütfen Ön-L Desteği / Uzatma Kiti Kurulum Kılavuzuna bakın.

Cihazı Bağlama
Tek aşamalı montajda , ilk üniteden başlayarak seri halde birbirine bağlanan ilave anahtarlar yoktur. Tek aşamalı montajı yapmak için kurulum şemalarına bakın (şemalardaki sayılar kurulum adımlarının numaralarını ifade eder) ve aşağıdakileri yapın:
❶ Switch ile birlikte verilen topraklama kablosunun bir ucunu topraklama terminaline ve diğer ucunu da topraklanmış uygun bir nesneye bağlayarak CL5808 / CL5816'yı topraklayın.
❷ CL5808 / CL5816'ya harici bir konsol bağlamayı seçerseniz Konsol Portuna klavye, monitör ve fare takmak için birlikte verilen konsol kablosunu kullanın.
Not:
1. Harici bir konsolu bağlamak opsiyoneldir.
2. Herhangi bir klavye ve fare bağlantısı kombinasyonunu kullanabilirsiniz. Örneğin bir PS/2 klavye ve bir USB fare kullanabilirsiniz.
❸ Kurulumunu yaptığınız her bir bilgisayar için; boş KVM portlarını, bilgisayarın klavye, video ve fare portlarına bağlamak amacıyla bir KVM kablo seti kullanın.
❹ Güç kablosunu CL5808 / CL5816 güç soketine ve bir AC güç kaynağına takın.
❺ CL5808 / CL5816'yı açın. CL5808 / CL5816'a açıldıktan sonra bilgisayarları açın.

Çalıştırma
CL5808 / CL5816, kurulumdaki bilgisayarlara erişilmesi için üç port anahtarlama yöntemi sağlar: Manuel, bir OSD (ekran üstü kumanda) menü sistemi ve Kısayol Tuşları

Manuel Port Anahtarlama
Port Seçimi
Hedef portu seçtikten sonra hedef istasyonu seçmenin iki yöntemi vardır:
• Klavye modülü genişletilmemişse LCD modülünün sol alt kısmında bulunan Port Gezinme düğmelerini kullanabilirsiniz. Önceki veya sonraki porta geçiş yapmak için YUKARI veya AŞAĞI düğmesine basın.
• Klavye modülü genişletilmişse erişmek istediğiniz porta karşılık gelen port seçim düğmesine (klavye modülünün üst kısmında bulunur) basın.

OSD Port Anahtarlama
[Scroll Lock] tuşuna iki kez basarak CL5808 / CL5816'daki portların görüntüsünü görüntülerken OSD'yi LCD'de veya harici bir konsol monitöründe görüntüleyebilirsiniz. OSD iki seviyeli (yönetici / kullanıcı) bir parola sistemi içerir. OSD ana ekranı görüntülenmeden önce parola gerektiren bir oturum açma ekranı görüntülenir. OSD ilk kez kullanılıyorsa veya parola işlevi ayarlanmamışsa [Enter] tuşuna basmanız yeterlidir. OSD ana ekranı, yönetici modunda görünür.

Klavye Portu Anahtarlama
Tüm kısayol tuşu işlemleri, Kısayol Tuşu modunun çağrılmasıyla başlar. Ünitenin çalıştırılması hakkında daha fazla bilgi için kullanıcı kılavuzuna bakın.

Ⓐ Opis urządzenia

Widok z przodu
❶ Uchwyt górny
❷ Zatrzaski zwalniające modułu
❸ Moduł LCD
❹ Moduł klawiatury
❺ Port USB
❻ Uchwyt dolny
❼ Port myszy zewnętrznej
❽ Wskaźnik zasilania
❾ Zatrzask zwalniający ekran LCD
❿ Zaczepy montażowe szafy rack
⓫ Podświetlenie LED

Moduł klawiatury
❶ Płytka dotykowa
❷ Klawiatura
❸ Przyciski wyboru portu i wskaźniki
❹ Wskaźnik identyfikacji stacji
❺ Przyciski wyboru stacji
❻ Wskaźniki blokady
❼ Przycisk resetowania
❽ Zatrzask zwalniający klawiaturę

Moduł LCD
❶ Ekran LCD
❷ Przełączniki portów
❸ Elementy sterujące OSD LCD
❹ Przycisk zasilania LCD
❺ Panel uaktualniania oprogramowania układowego

Widok z tyłu
❶ Gniazdo zasilania
❷ Przełącznik zasilania
❸ Złącze szeregowe
❹ Panel złączy KVM
❺ Zacisk uziemienia
❻ Port konsoli zewnętrznej

Ⓑ Instalacja

Montaż w standardowej szafie serwerowej
Aby zainstalować przełącznik CL5808 / CL5816 w szafie rack, wykonaj następujące czynności:
❶ Zamocuj lewe i prawe wsporniki montażowe z tyłu szafy rack, wkładając cztery śruby w zatrzaski w celu ich zabezpieczenia.
❷ Z pomocą drugiej osoby włóż przełącznik CL5808 / CL5816, wsuwając lewą i prawą boczną ramkę urządzenia do wsporników montażowych.
❸ Podczas gdy jedna osoba podtrzymuje przełącznik CL5808 / CL5816, druga musi włożyć cztery śruby w przednie zatrzaski, mocując w ten sposób moduł do przedniej części stojaka.

(Opcjonalne) Montaż przedniego wspornika L
Aby zapewnić komfortowe korzystanie z konsoli i umożliwić przyjęcie prawidłowej postawy przy konsoli, zamontować przednie wsporniki L (dostarczane w zestawie rozszerzającym), które służą jako przedłużenie szafy, umożliwiając wysunięcie konsoli bardziej do przodu i odchylenie ekranu LCD pod większym kątem. Więcej informacji o montażu przednich wsporników L można znaleźć w dokumencie Podręcznik instalacji przedniego wspornika L / zestawu rozszerzającego.

Podłączanie urządzenia
W przypadku montażu jednoetapowego nie ma dodatkowych przełączników połączonych szeregowo z pierwszym urządzeniem. Aby wykonać tego typu montaż, korzystaj z rysunków przedstawiających montaż (cyfry na rysunkach odpowiadają poniższym ponumerowanym krokom procedury) i wykonaj poniższe czynności:
❶ Aby uziemić przełącznik CL5808 / CL5816, podłącz odpowiedni przewód dostarczony w pakiecie z przełącznikiem do zacisku uziemienia i odpowiednio uziemionego obiektu.
❷ W przypadku podłączania zewnętrznej konsoli do przełącznika CL5808 / CL5816 użyj dostarczonego kabla konsoli w celu podłączenia klawiatury, monitora i myszy do portu konsoli.
Uwaga:
1. Podłączanie zewnętrznej konsoli jest opcjonalne.
2. Można podłączyć dowolną kombinację klawiatury i myszy komputerowej. Na przykład można użyć klawiatury PS/2 i myszy USB.
❸ W przypadku każdego z instalowanych komputerów, korzystając z zestawu przewodów KVM, połącz dowolny dostępny port KVM do portów klawiatury, wideo i myszy komputera.
❹ Podłącz przewód zasilający do gniazda zasilania przełącznika CL5808 / CL5816 i do źródła zasilania prądem przemiennym.
❺ Włącz przełącznik CL5808 / CL5816. Po włączeniu przełącznika CL5808 / CL5816 włącz komputery.

Obsługa
Urządzenie CL5808 / CL5816 oferuje trzy sposoby przełączania portów dostępu do komputerów w instalacji: ręczny, system menu OSD (menu ekranowe) i przyciski skrótów.

Ręczne przełączanie portu
Wybór portu
Dostępne są dwie metody wyboru portu docelowego po wybraniu stacji docelowej:
• Jeżeli moduł klawiatury nie jest wysunięty, można użyć przełączników portów na dole po lewej stronie modułu LCD. Naciśnij przycisk w górę lub w dół, aby przełączyć na poprzedni lub następny port.
• Jeżeli moduł klawiatury jest wysunięty, naciśnij przycisk wyboru portu (na górze modułu klawiatury), który odpowiada żądanemu portowi.

Przełączanie portów w menu OSD
Można wyświetlić menu OSD na ekranie LCD lub monitorze zewnętrznej konsoli, przeglądając równocześnie obraz z dowolnego portu przełącznika CL5808 / CL5816. W tym celu naciśnij dwa razy przycisk [Scroll Lock].
Menu ekranowe wykorzystuje dwupoziomowy system haseł (administrator/użytkownik). Przed wyświetleniem ekranu głównego menu OSD pojawi się ekran logowania, który wymaga podania hasła. Jeżeli menu ekranowe jest używane po raz pierwszy lub hasło nie zostało jeszcze ustawione, naciśnij przycisk [Enter]. Na głównym ekranie OSD pojawi się tryb administratora.

Przełączanie portów z poziomu klawiatury
Wszystkie operacje na przyciskach skrótów należy rozpoczynać od wywołania trybu przycisków skrótów (Hotkey). Więcej informacji na temat obsługi urządzeń można znaleźć w instrukcji obsługi.

Ⓐ Prezentare generală hardware

Vedere din faţă
❶ mâner superior
❷ cârlige de prindere a modulului
❸ modul LCD
❹ modul tastatură
❺ port USB
❻ mâner inferior
❼ port mouse extern
❽ LED de alimentare
❾ cârlig de prindere a ecranului LCD
❿ secţiuni pentru montare în rack
⓫ Indicator luminos cu LED

Modul tastatură
❶ touch pad (tastatură tactilă)
❷ tastatură
❸ butoane de selectare a porturilor şi LED-uri
❹ LED ID staţie
❺ butoane de selectare a staţiei
❻ LED-uri de blocare
❼ Buton de resetare
❽ cârlig de prindere a tastaturii

Modul LCD
❶ Afişaj LCD
❷ comutatoare care permit trecerea de la un port la altul
❸ comenzile OSD ale LCD-ului
❹ buton de pornire a ecranului LCD
❺ secţiunea de actualizare a firmware-ului

Vedere din spate
❶ priză de alimentare
❷ comutator de alimentare
❸ Port de conectare în serie
❹ Secţiunea port KVM
❺ bornă de împământare
❻ port de consolă externă

Ⓑ Instalare

Montare în rack standard
Pentru a monta o unitate în rack CL5808 / CL5816, procedaţi după cum urmează:
❶ Ataşaţi suporturile pentru montare din stânga şi din dreapta la partea din spate a rack-ului, plasând şuruburile în filete pentru a le fixa în poziţie.
❷ Două persoane introduc CL5808 / CL5816, prin glisarea barelor laterale din stânga şi din dreapta în suporturile de montare.
❸ În timp ce o persoană susţine greutatea CL5808 / CL5816, o a doua persoană instalează patru şuruburi în filetele din faţă pentru a fixa modulul în partea din faţă a rack-ului.

(Opţional) Montare pe suport Front-L
Pentru a avea o poziţie confortabilă şi sigură, instalaţi suporturile frontale L (furnizate în kitul de extensie) care oferă o extensie în partea din faţă a rack-ului pentru ca unitatea să alunece mai departe şi astfel vă permite să înclinaţi mai mult ecranul LCD. Pentru mai multe informaţii despre modul de montare a a suporturilor frontale L, consultaţi Ghidul de instalare a Suportului frontal L/kitului de extensie.

Conectarea dispozitivului
În cazul instalării într-o singură etapă, nu există comutatoare suplimentare legate în serie din prima unitate. Pentru a configura o instalare într-o singură etapă, consultaţi diagramele de instalare (numerele din diagrame corespund numerelor aferente etapelor de instalare) şi procedaţi după cum urmează:
❶ Împământaţi CL5808 / CL5816 prin conectarea unui capăt al firului de împământare furnizat cu comutatorul la terminalul de împământare, iar celălalt capăt al firului la un obiect împământat adecvat.
❷ Dacă alegeţi să conectaţi o consolă externă la CL5808 / CL5816, utilizaţi cablul consolei furnizat pentru a conecta o tastatură, un monitor şi un mouse în portul consolei.
Notă:
1. Conectarea unei console externe este opţională.
2. Puteţi utiliza orice combinaţie de conexiuni între tastatură şi mouse. De exemplu, puteţi utiliza o tastatură PS/2 cu un mouse USB.
❸ Pentru fiecare dintre computerele pe care le instalaţi, utilizaţi un set de cabluri KVM, pentru a conecta orice port KVM disponibil la porturile de tastatură, video şi mouse ale computerului.
❹ Conectaţi cablul de alimentare la priza de alimentare CL5808 / CL5816 şi la o sursă de curent alternativ.
❺ Porniţi CL5808 / CL5816. După ce CL5808 / CL5816 este pornit, porniţi calculatoarele.

Operare
CL5808 / CL5816 oferă trei metode de comutare a porturilor pentru a accesa calculatoarele de pe instalaţie: Manual, un sistem de meniu OSD (afişaj pe ecran), şi Hotkey.

Comutare manuală a porturilor
Selectare port
Există două metode pentru selectarea portului ţintă după ce aţi selectat staţia ţintă:
• Dacă modulul de tastatură nu este extins, puteţi utiliza butoanele de navigare prin porturi, situate în partea stângă jos a modulului LCD. Apăsaţi pe butonul ÎN SUS sau ÎN JOS pentru a trece la portul anterior sau următor.
• Dacă modulul de tastatură este extins, apăsaţi pe butonul de selectare a portului (situat în partea de sus a modulului de tastatură), care corespunde portului pe care doriţi să îl accesaţi.

Comutare port OSD
Puteţi afişa OSD pe ecranul LCD sau pe un monitor al consolei externe, în timp ce vizualizaţi şi afişarea oricărui port de pe CL5808 / CL5816, apăsând de două ori pe tasta [Scroll Lock].
OSD încorporează un sistem de parole pe două niveluri (administrator/utilizator).
Înainte de afişarea ecranului principal OSD, apare un ecran de conectare care necesită o parolă. Dacă este prima dată când este utilizat OSD-ul sau dacă funcţia de parolă nu a fost setată, apăsaţi pur şi simplu pe [Enter] . Ecranul principal OSD se afişează în modul administrator.

Comutarea portului de la tastatură
Toate operaţiunile cu taste rapide încep prin invocarea modului Hotkey. Pentru mai multe informaţii privind operarea unităţii, consultaţi manualul de utilizare.

Ⓐ ハードウェアの概要

フロントビュー
❶ 上部ハンドル
❷ リリースキャッチ
❸ LCD 部
❹ キーボード部
❺ USB ポート
❻ 下部ハンドル
❼ 外付けマウスポート
❽ 電源 LED
❾ LCD リリースキャッチ
❿ ラックマウントタブ
⓫ LED イルミネーションライト

キーボードモジュール
❶ タッチパッド
❷ キーボード
❸ ポート選択プッシュボタン /LED
❹ ステーション ID LED
❺ ステーション選択ボタン
❻ Lock LED
❼ リセットボタン
❽ キーボードリリースキャッチ

LCD モジュール
❶ LCD ディスプレイ
❷ ポートナビゲーションスイッチ
❸ LCD OSD 調整
❹ LCD 電源ボタン
❺ ファームウェアアップグレードセクション

リアビュー
❶ 電源ソケット
❷ 電源スイッチ
❸ デイジーチェーンポート
❹ KVM ポートセクション
❺ グランドターミナル
❻ セカンドコンソールポート

Ⓑ 設置

標準ラックマウント
CL5808 / CL5816をラックマウントするには、下記の手順で作業してください。
❶ ラック背面に左右のマウントブラケットを取り付け、タブに4本のネジを入れ、所定の位置に固定します。
❷ 左右のバーをマウントブラケットに入れ、2人がかりでCL5808 / CL5816を挿入してください。
❸ 1人がCL5808 / CL5816の重量を支え、もう1人がフロントタブに4本のネジを取り付け、ラック前面にモジュールを固定します。

(オプション) 前部 L 型ブラケットマウント
前部L型ブラケット (拡張キットに付属) を取り付けると、ラック前面(手前)が伸長しユニットをさらにスライドして移動させ、LCD画面を傾けて、快適で安全な姿勢を保つことができます。フロントLブラケットの詳しい取付方法については、前部Lブラケット / 拡張キット設置ガイドを参照してください。

デバイスの接続
製品を単体構成でお使いの場合は、1台目のユニットから別のユニットをデイジーチェーン接続することはありません。単体構成でセットアップする場合は、セットアップ図(図内における番号は手順の番号に対応)を参考にしながら、以下の手順でセットアップ作業を進めてください。
❶ 製品に同梱されている接地線の一端をグランドターミナルに、もう一端を適切なに接続し、CL5808 / CL5816を接地してください。
❷ CL5808 / CL5816のセカンドコンソールを使用する場合は、同梱のコンソールケーブルを使ってキーボード、モニター、マウスをそれぞれコンソールポートに接続してください。
注意:
1. セカンドコンソールの接続は必須ではありません。
2.キーボード、マウスはPS/2、USBのどちらのタイプも使用できますので、キーボードとマウスのインターフェースが異なっても問題なく使用できます。例えば、PS/2のキーボードとUSBのマウスを製品に接続して使用することができます。
❸ コンピューターの台数分、KVMケーブルの各コネクタを適切なポートに接続する作業を繰り返してください。
❹ CL5808 / CL5816製品同梱の電源コードを使用して、電源コンセントに接続してください。
❺ CL5808 / CL5816の電源をオンにしてください。CL5808 / CL5816が起動したのを確認してから,コンピューターの電源をオンにしてください。

基本操作
CL5808 / CL5816のポート切替は、プッシュボタンによる手動、OSD(オンスクリーンディスプレイ)、ホットキーの3つの方法があります。

プッシュボタンによる手動切替
ポート選択
目的のステーションを選択してから対象ポートを選択するには下記の2つの方法があります。
• キーボードモジュールが拡張されていない場合は、LCDモジュールの左下にあるポートナビゲーションボタンで操作することができます。UPボタン、またはDOWNボタンを押して前後のポートに移動してください。
• キーボードモジュールが拡張されている場合は、アクセスしたいポートに該当するポート選択ボタン(キーボードモジュールの上部に配置)を押してください。

OSD(オンスクリーンディスプレイ)による切替
LCD上、またはセカンドコンソールのディスプレイ上に、KVMスイッチ操作メニュー画面であるOSDを呼び出して操作します。
OSDの呼び出しはCL5808 / CL5816のキーボード上から [Scroll Lock] を2度押ししてください。OSDメニューは2レベルのユーザー権限(administrator / user)で構成され、KVMスイッチへログインした際のユーザーネーム/パスワードで、どの権限のメニューを表示するか、判別されます。CL5808 / CL5816 へ初めてログインする場合、ユーザーネーム/パスワードは設定されていないので、[Enter]キーを2度押ししてください。アドミニストレーター権限でログインできます。

キーボードのホットキー操作による切替
すべてのホットキー操作はホットキーモードを起動してから始めます。本製品の操作方法の詳細については、ユーザーマニュアルを参照してください。

Ⓐ 하드웨어 개요

전면
❶ 위쪽 손잡이
❷ 모듈 고정 및 해제
❸ LCD 모듈
❹ 키보드 모듈
❺ USB 포트
❻ 아래쪽 손잡이
❼ 외부 마우스 포트
❽ 전원 LED
❾ LCD 고정 및 해제
❿ Rack 마운팅 탭
⓫ LED 조명등

키보드 모듈
❶ 터치패드
❷ 키보드
❸ 포트 선택 버튼 및 LED
❹ 스테이션 ID LED
❺ 스테이션 선택 버튼
❻ Lock LED
❼ 리셋 버튼
❽ 키보드 고정 및 해제

LCD 모듈
❶ LCD 디스플레이
❷ 포트 탐색 스위치
❸ LCD OSD 제어
❹ LCD 전원 버튼
❺ 펌웨어 업그레이드 선택

후면
❶ 전원 소켓
❷ 전원 스위치
❸ 데이지 체인 포트
❹ KVM 포트 선택
❺ 접지선
❻ 외부 콘솔 포트

Ⓑ 설치

표준 랙 마운트
CL5808 / CL5816을 Rack 마운트 하려면 다음을 수행하십시오.
❶ 랙 뒤쪽 왼쪽과 오른쪽 장착 브라켓을 부착하고 탭에 나사를 끼워 제자리에 고정합니다.
❷ 두 사람이 좌우 측면 바를 장착 브라켓에 밀어 넣어 CL5808 / CL5816을 삽입합니다.
❸ 한사람이 CL5808 / CL5816 무게를 지탱하는 동안 두 번째 사람은 전면 탭에 나사 4개를 설치하여 모듈을 랙 전면에 고정합니다.

(선택 사항) 전면 L 브라켓 마운트
편안하고 안전한 자세를 유지하려면 확장 키트에 제공된 L 브라켓을 설치합니다. 이 브라켓은 랙 전면에 확장 공간을 제공하여 장치를 더 멀리 밀어내고 LCD 화면을 더 기울일 수 있습니다. 전면 L 브라켓을 장착하는 방법에 대한 자세한 내용은 전면 L 브라켓/확장 키트 설치 가이드를 참조하시길 바랍니다.

장치 연결
단일 스테이지 설비에는 첫 번째 유닛부터 데이지 체인으로 연결되는 다른 스위치가 없습니다. 단일 스테이지 설비를 설치하려면, 설비 그림을 참조하십시오. (그림에 있는 숫자는 설치 단계의 숫자와 일치합니다.) 그리고 다음을 수행하십시오.
❶ 스위치에서 제공하는 접지선의 한쪽 끝을 접지 터미널에 연결하여 CL5808 / CL5816을 접지하고 다른 한쪽 끝을 적절한 접지 장소에 연결하십시오.
❷ 외부 콘솔을 CL5808 / CL5816에 연결하려는 경우, 제공되는 콘솔 케이블을 사용하여 키보드, 모니터, 마우스를 콘솔 포트에 연결하십시오.
주의:
1. 외부 콘솔을 연결하는 것은 옵션입니다.
2. 어떤 형태의 키보드, 비디오 및 마우스 연결을 사용할 수 있습니다. 예를 들면, PS/2 키보드와 USB 마우스를 같이 사용할 수 있습니다.
❸ 사용자가 설치하려는 각 컴퓨터에 KVM 케이블 세트를 사용하여 이용 가능한 KVM 포트와 컴퓨터의 키보드, 비디오 및 마우스 포트를 연결하십시오.
❹ 전원 코드를 CL5808 / CL5816 전원 소켓 및 AC 전원 소스에 연결하십시오.
❺ CL5808 / CL5816의 전원을 켜십시오. CL5808 / CL5816의 전원이 켜진 후에 컴퓨터의 전원을 켜십시오.

동작
CL5808 / CL5816은 설비에 있는 컴퓨터에 엑세스 하기 위해 수동, OSD (on-screen display) 메뉴 시스템 및 핫키 3가지 포트 스위칭 방식을 제공합니다.

수동 포트 스위칭
포트 선택
지정 스테이션을 선택한 후 두 가지 방법으로 지정 포트를 선택할 수 있습니다.
• 만약 키보드 모듈이 연결된 상태가 아닐 경우, LCD 모듈 왼쪽 버튼 포트 네비게이션 버튼을 사용할 수 있습니다. 위 혹은 아래 버튼을 통해 이전 혹은 다음 포트로 이동할 수 있습니다.
• 만약 키보드 모듈이 연결되어 있을 경우, 원하는 포트에 맞게 (키보드 모듈 윗부분에 위치한) 포트 선택버튼을 누르면 됩니다.

OSD 포트 스위칭
LCD 혹은 외부 콘솔 모니터에서 OSD를 화면에 표시할 수 있으며, [Scroll Lock]를 두 번 눌러 CL5808 / CL5816에 있는 모든 포트를 볼 수 있습니다.
OSD는 2가지 레벨(관리자/사용자)로 구성되어 있습니다. OSD 메인 화면이 표시되기 전에, 로그인 화면이 나타나 암호를 요구합니다. OSD를 처음 사용하거나, 암호 기능이 설정되지 않은 경우, 그냥 [Enter] 를 누르면 OSD 메인 화면은 관리자 모드로 나타납니다.

키보드 포트 스위칭
모든 핫키 기능은 핫키 모드를 실행하면서 시작됩니다. 장치의 작동에 대한 자세한 내용은 사용자 매뉴얼을 참조하십시오 .

Ⓐ 硬件概览

前视图
❶ 上把手
❷ 模块滑出扣钮
❸ LCD 模块
❹ 键盘模块
❺ USB 连接端口
❻ 下把手
❼ 外接鼠标连接端口
❽ 电源 LED 指示灯
❾ LCD 滑出扣钮
❿ 机架固定片
⓫ LED 照明灯

键盘模块
❶ 触摸板
❷ 键盘
❸ 连接端口选择按键和 LED 指示灯
❹ 机台编号 LED 指示灯