CE801

USB True 4K HDMI Cat 6 KVM Extender Quick Start Guide

© Copyright 2025 ATEN® International Co. Ltd.
ATEN and the ATEN logo are registered trademarks of ATEN International Co., Ltd.
All rights reserved. All other trademarks are the property of their respective owners.

Part No. PAPE-1223-Z36G Released: 06/2025

A Hardware Overview

CE801L Front View

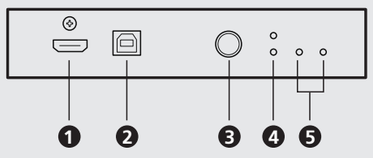

CE801L Rear View

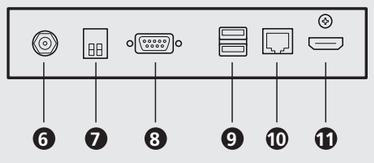

CE801R Front View

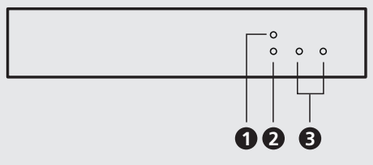

CE801R Rear View

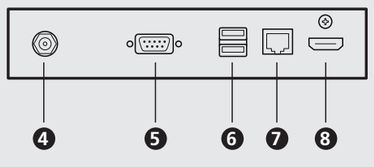

B Installation

Rack Mount

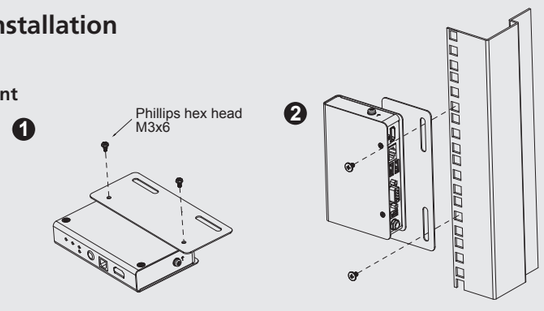

Connecting the Device

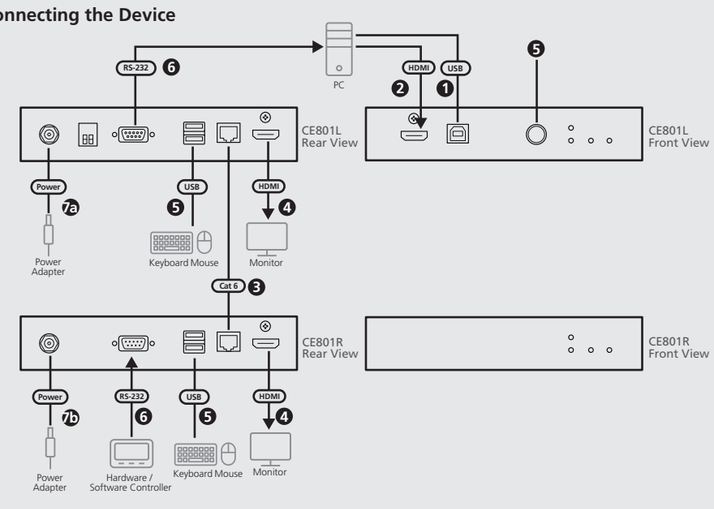

Package Contents

1 CE801L USB True 4K HDMI Cat 6 KVM Extender (Local Unit)
1 CE801R USB True 4K HDMI Cat 6 KVM Extender (Remote Unit)
1 USB Type-A to USB Type-B cable
2 mounting kits
1 foot pad set (8 pcs)
2 power adapters
1 user instructions

Support and Documentation Notice
All information, documentation, firmware, software utilities, and specifications contained in this package are subject to change without prior notification by the manufacturer.
To reduce the environmental impact of our products, ATEN documentation and software can be found online at **http://www.aten.com/download/**

Technical Support
www.aten.com/support

Scan for more information

Product Page User Manual

The terms HDMI, HDMI High-Definition Multimedia Interface, HDMI trade dress and the HDMI Logos are trademarks or registered trademarks of HDMI Licensing Administrator, Inc.

A Hardware Overview

CE801L

1. HDMI in
2. USB Type-B port
3. local / remote pushbutton (USB control mode)
4. USB control mode LEDs
5. status LEDs (link / power)
6. power jack
7. EDID switches
8. RS-232 serial port
9. USB Type-A ports (keyboard / mouse)
10. link port
11. HDMI out

CE801R

1. USB control mode LED
2. HDMI out LED
3. status LEDs (link / power)
4. power jack
5. RS-232 serial port
6. USB Type-A ports (keyboard / mouse)
7. link port
8. HDMI out

B Installation

Rack Mount

1. Using the screws from the supplied mounting kits, secure the mounting bracket to the top or bottom of the CE801.
2. Using self-prepared M5 Phillips recessed screws, secure the mounting brackets to a preferred location on the rack. You can rack mount the CE801 with either the front or rear towards the mounting rail.

Connecting the Device

1. Connect a USB cable to the USB Type-B port on the CE801L, and the other end to a USB Type-A port on the local computer.
2. Connect an HDMI cable to the HDMI input port on the CE801L, and the other end to a local computer.
3. Connect one end of a Cat 6 Ethernet cable to the link port on the CE801L, and the other end to the link port on the CE801R.
4. Connect up to two HDMI-enabled monitors to the HDMI output ports on the CE801L and CE801R via HDMI cable(s).
5. Connect USB peripherals (mouse / keyboard) into their respective USB Type-A ports on the CE801L and CE801R. To switch to a different control mode for USB keyboard / mouse ports, use the local / remote pushbutton on the CE801L. For more information, please refer to the user manual.
6. To control a local computer with a serial device, connect the RS-232 serial port on the CE801L to the local computer, and then connect a hardware / software controller to the RS-232 serial port on the CE801R.
   Note: The RS-232 serial port supports bi-directional transmission.
7. (a) Connect one of the supplied power adapters into a power source, and then connect the adapter's power cable to the power jack on the CE801L.
   (b) Connect the second power adapter into a power source, and then connect the adapter's power cable to the power jack on the CE801R.

C USB Control Modes

USB Control Modes	Description
Auto	When the local LED and remote LEDs flash, both the local and remote units can have USB access, but not at the same time. The unit without access has to wait until the active unit stops inputting USB data (idled for 5 seconds) before the other unit can gain access.
Local	When the local LED lights up, the unit is in **local** mode and only the CE801L owns the USB control.
Remote	When both the remote LEDs light up, the unit is in **remote** mode and only the CE801R owns the USB control.

EDID Modes

EDID Switches	HDMI Out EDID Mode	Audio EDID Mode
00 (Default)	Bypasses EDID by the connected remote HDMI display.	Bypasses audio EDID by the connected remote display.
01	Bypasses EDID by the connected local HDMI display.	Bypasses audio EDID by the connected local display.
10	Fixed to 1080p.	Follows HDMI input audio.
11	Fixed to 4K @ 60 Hz.	Follows HDMI input audio.

A Description de l'appareil

CE801L

1. Entrée HDMI
2. Port USB Type B
3. Bouton-poussoir local/déporté (mode de contrôle USB)
4. Voyants lumineux de mode de contrôle USB
5. LED d'état (liaison/alimentation)
6. Prise d'alimentation
7. Commutateurs EDID
8. Port série RS-232
9. Ports USB type A (clavier/souris)
10. Port de liaison
11. Sortie HDMI

CE801R

1. Voyant lumineux de mode de contrôle USB
2. Voyant de sortie HDMI
3. LED d'état (liaison/alimentation)
4. Prise d'alimentation
5. Port série RS-232
6. Ports USB type A (clavier/souris)
7. Port de liaison
8. Sortie HDMI

B Installation

Montage en rack

1. À l'aide des vis des kits de montage fournis, fixez le support de montage en haut ou en bas du CE801.
2. À l'aide de vis cruciformes M5 préparées par vos soins, fixez les supports de montage à votre emplacement préféré sur le bâti. Vous pouvez monter le CE801 en rack en orientant l'avant ou l'arrière vers le rail de montage.

Branchement de l'appareil

1. Branchez un câble USB au port USB type B du CE801L et l'autre extrémité à un port USB type A de l'ordinateur local.
2. Branchez le câble HDMI au port d'entrée HDMI du CE801L et l'autre extrémité à un ordinateur local.
3. Branchez une extrémité d'un câble Ethernet Cat 6 au port de liaison du CE801L et l'autre extrémité au port de liaison du CE801R.
4. Branchez jusqu'à deux moniteurs compatibles HDMI aux ports de sortie HDMI du CE801L et du CE801R via un ou plusieurs câbles HDMI.
5. Branchez des périphériques USB (souris/clavier) dans leurs ports USB de type A respectifs sur le CE801L et le CE801R. Pour changer de mode de contrôle pour les ports USB clavier/souris, utilisez le bouton poussoir local/déporté sur le CE801L. Pour plus d'informations, veuillez vous reporter au manuel d'utilisation.
6. Pour contrôler un ordinateur local avec un dispositif en série, connectez le port série RS-232 de l'extenseur CE801L à l'ordinateur local, puis connectez un contrôleur matériel/logiciel au port série RS-232 du CE801R.
   Remarque : le port série RS-232 accepte les transmissions bidirectionnelles.
7. (a) Branchez l'un des adaptateurs d'alimentation fournis à une source d'alimentation, puis connectez le câble d'alimentation de l'adaptateur à la prise d'alimentation de l'extenseur CE801L.
   (b) Branchez le second adaptateur d'alimentation à une source d'alimentation, puis connectez le câble d'alimentation de l'adaptateur à la prise d'alimentation de l'extenseur CE801R.

C Modes de contrôle USB

Modes de contrôle USB	Description
Auto	Lorsque le voyant local et le voyant déporté clignotent, l'unité locale et l'unité déportée peuvent avoir un accès USB, mais pas en même temps. L'unité sans accès doit attendre que l'unité active cesse de transmettre des données USB (au repos pendant 5 secondes) avant que l'autre unité puisse accéder au KVM.
Local	Lorsque le voyant local s'allume, l'unité est en mode **local** et seul le CE801L possède le contrôle USB.
Déporté	Lorsque les deux voyants Remote sont allumés, l'unité est en mode **déporté** et seul le CE801R possède le contrôle USB.

Modes EDID

Commutateurs EDID	Mode EDID sortie HDMI	Mode EDID audio
00 (par défaut)	Contourne l'EDID de l'écran HDMI distant connecté.	Contourne l'EDID audio de l'écran distant connecté.
01	Contourne l'EDID de l'écran HDMI local connecté.	Contourne l'EDID audio de l'écran local connecté.
10	Fixé à 1080 p.	Suit l'audio de l'entrée HDMI.
11	Fixé à 4K @ 60 Hz.	Suit l'audio de l'entrée HDMI.

A Hardwareübersicht

CE801L

1. HDMI-Eingang
2. USB Typ-B Anschluss
3. Drucktaste „Lokal/Remote" (USB-Steuermodus)
4. USB-Steuermodus-LEDs
5. Status-LEDs (Link/Betrieb)
6. Netzbuchse
7. EDID-Schalter
8. Serieller RS-232-Anschluss
9. USB-Typ-A-Anschlüsse (Tastatur/Maus)
10. Link-Anschluss
11. HDMI-Ausgang

CE801R

1. USB-Steuermodus-LED
2. HDMI-Ausgangs-LED
3. Status-LEDs (Link/Betrieb)
4. Netzbuchse
5. Serieller RS-232-Anschluss
6. USB-Typ-A-Anschlüsse (Tastatur/Maus)
7. Link-Anschluss
8. HDMI-Ausgang

B Installation

Rackmontage

1. Befestigen Sie den Montagewinkel mit den Schrauben aus den mitgelieferten Montagesätzen an der Ober- oder Unterseite des CE801.
2. Befestigen Sie die Montagehalterung mit den selbst vorbereiteten M5-Kreuzschlitzschrauben an einer bevorzugten Stelle des Racks. Sie können das CE801 entweder mit der Vorder- oder mit der Rückseite zur Montageschiene hin im Rack montieren.

Anschließen des Geräts

1. Schließen Sie ein USB-Kabel an den USB-Typ-B-Anschluss des CE801L und das andere Ende an einen USB-Typ-A-Anschluss des lokalen Computers an.
2. Schließen Sie das mitgelieferte HDMI-Kabel an den HDMI-Eingang des CE801L und das andere Ende an einen lokalen Computer an.
3. Schließen Sie ein Ende eines Cat 6 Ethernet-Kabels an den Link-Anschluss des CE801L und das andere Ende an den Link-Anschluss des CE801R an.
4. Schließen Sie bis zu zwei HDMI-fähige Monitore über HDMI-Kabel an die HDMI-Ausgangsports des CE801L und CE801R an.
5. Schließen Sie USB-Peripheriegeräte (Maus/Tastatur) an die entsprechenden USB-Typ-A-Anschlüsse am CE801L und CE801R an. Um in einen anderen Steuermodus für die USB-Tastatur-/Maus-Anschlüsse zu wechseln, verwenden Sie die Drucktaste „Lokal/Remote" auf dem CE801L. Weitere Informationen finden Sie im Benutzerhandbuch.
6. Um einen lokalen Computer mit einem seriellen Gerät zu steuern, verbinden Sie den seriellen RS-232-Anschluss des CE801L mit dem lokalen Computer und schließen Sie dann einen Hardware-/Software-Controller an den seriellen RS-232-Anschluss des CE801R an.
   Hinweis: Der serielle RS-232-Port unterstützt die bidirektionale Übertragung.
7. (a) Schließen Sie eines der mitgelieferten Netzteile an eine Stromquelle an und verbinden Sie dann das Stromkabel des Netzteils mit dem Stromanschluss des CE801L.
   (b) Schließen Sie den zweiten Netzteil an eine Stromquelle an und verbinden Sie dann das Stromkabel des Netzteils mit dem Stromanschluss des CE801R.

C USB-Steuerungsmodi

USB-Steuerungsmodi	Beschreibung
Automatisch	Wenn die lokale LED und die Remote-LED blinken, können sowohl das lokale als auch das Remote-Gerät den USB-Zugriff erhalten, jedoch nicht gleichzeitig. Das Gerät ohne Zugriff muss warten, bis das aktive Gerät die USB-Dateneingabe beendet (5 Sekunden lang im Leerlauf), bevor das andere Gerät Zugriff erhalten kann.
Lokal	Wenn die lokale LED aufleuchtet, befindet sich das Gerät im **lokalen** Modus und nur das CE801L ist im Besitz der USB-Steuerung.
Remote	Wenn beide lokale LEDs aufleuchten, befindet sich das Gerät im **Remote**-Modus und nur das CE801R ist im Besitz der USB-Steuerung.

EDID-Modi

EDID-Schalter	HDMI-Ausgangs-EDID-Modus	Audio-EDID-Modus
00 (Standard)	Umgeht EDID über das angeschlossene Remote-HDMI-Display.	Umgeht Audio-EDID über das angeschlossene Remote-Display.
01	Umgeht EDID über das angeschlossene lokale HDMI-Display.	Umgeht Audio-EDID über das angeschlossene lokale Display.
10	Festgelegt auf 1080p.	Folgt dem HDMI-Eingangsaudio.
11	Festgelegt auf 4K bei 60 Hz.	Folgt dem HDMI-Eingangsaudio.

A Reseña del hardware

CE801L

1. Entrada HDMI
2. Puerto USB tipo B
3. Pulsador local/remoto (modo de control USB)
4. Ledes del modo de control USB
5. Ledes de estado (enlace/alimentación)
6. Conector de alimentación
7. Interruptores EDID
8. Puerto serie RS-232
9. Puertos USB tipo A (teclado/ratón)
10. Puerto de enlace
11. Salida HDMI

CE801R

1. Led del modo de control USB
2. Piloto led de la salida HDMI
3. Ledes de estado (enlace/alimentación)
4. Conector de alimentación
5. Puerto serie RS-232
6. Puertos USB tipo A (teclado/ratón)
7. Puerto de enlace
8. Salida HDMI

B Instalación

Soporte para estantería

1. Use los tornillos de los kits de montaje incluidos para fijar el soporte de montaje en la parte superior o inferior del dispositivo CE801.
2. Utilice tornillos M5 Phillips con cabeza avellanada (proporcionados por el usuario) para fijar los soportes de montaje en la ubicación preferida del bastidor. Puede montar el dispositivo CE801 en un bastidor con la parte delantera o trasera hacia el riel de montaje.

Conexión del dispositivo

1. Conecte un cable USB al puerto USB tipo B del dispositivo CE801L y el otro extremo a un puerto USB tipo A del ordenador local.
2. Conecte el cable HDMI al puerto de entrada HDMI del dispositivo CE801L y el otro extremo a un ordenador local.
3. Conecte uno de los extremos de un cable Ethernet Cat 6 al puerto de enlace del dispositivo CE801L y el otro extremo al puerto de enlace en el dispositivo CE801R.
4. Conecte hasta dos monitores compatibles con HDMI a los puertos de salida en los dispositivos CE801L y CE801R a través de los cables HDMI.
5. Conecte los periféricos USB (ratón/teclado) a sus respectivos puertos USB tipo A en los dispositivos CE801L y CE801R. Para cambiar de modo de control con respecto a los puertos USB para el ratón/teclado, utilice el pulsador local/remoto en el dispositivo CE801L. Para obtener más información, consulte el manual del usuario.
6. Para controlar un ordenador local con un dispositivo serie, conecte el puerto serie RS-232 del dispositivo CE801L al ordenador local y, a continuación, conecte un controlador de hardware/software al puerto serie RS-232 del dispositivo CE801R.
   Nota: El puerto serie RS-232 admite transmisión bidireccional.
7. (a) Conecte uno de los adaptadores de alimentación incluidos a una fuente de alimentación y, a continuación, conecte el cable de alimentación del adaptador al conector de alimentación del dispositivo CE801L.
   (b) Conecte el segundo adaptador de alimentación a una fuente de alimentación y, a continuación, conecte el cable de alimentación del adaptador al conector de alimentación del dispositivo CE801R.

C Modos de control USB

Modos de control USB	Descripción
Automático	Cuando el led local y los ledes remotos parpadean, tanto la unidad local como las unidades remotas pueden acceder al dispositivo USB; no obstante, no al mismo tiempo. La unidad sin acceso debe esperar hasta que la unidad activa cese la entrada de datos USB (interrupción durante 5 segundos) antes de que la otra unidad pueda acceder.
Local	Lorsque le voyant local s'allume, l'unité est en mode **local** et seul le CE801L possède le contrôle USB.
Control remoto	El encendido de ambos ledes remotos indica que la unidad está en modo **remoto** y que solo el dispositivo CE801R tiene el control USB.

Modos EDID

Interruptores EDID	Modo EDID de salida HDMI	Modo EDID de audio
00 (predeterminado)	La pantalla HDMI remota conectada omite la norma EDID.	La pantalla remota conectada omite la norma EDID de audio.
01	La pantalla HDMI local conectada omite la norma EDID.	La pantalla local conectada omite la norma EDID de audio.
10	Establecido en 1080p.	Sigue el audio de entrada HDMI.
11	Establecido en 4K a 60 Hz.	Sigue el audio de entrada HDMI.

A Panoramica hardware

CE801L

1. Ingresso HDMI
2. Porta USB Type-B
3. Pulsante locale/remoto (modalità di controllo dell'USB)
4. LED della modalità di controllo USB
5. LED di stato (collegamento / alimentazione)
6. Jack di alimentazione
7. Commutazione EDID
8. Porta seriale RS-232
9. Porte USB Type-A (tastiera/mouse)
10. Porta di collegamento
11. Uscita HDMI

CE801R

1. LED modalità di controllo USB
2. LED HDMI in uscita
3. LED di stato (collegamento / alimentazione)
4. Jack di alimentazione
5. Porta seriale RS-232
6. Porte USB Type-A (tastiera/mouse)
7. Porta di collegamento
8. Uscita HDMI

B Installazione

Montaggio su rack

1. Utilizzando le viti contenute nei kit di montaggio forniti in dotazione, fissare la staffa di montaggio alla parte superiore o inferiore del dispositivo CE801.
2. Utilizzando viti a croce M5 predisposte dall'utente, fissare le staffe di montaggio nella posizione preferita sul rack. È possibile installare il CE801 su rack orientando sia il lato anteriore sia quello posteriore verso le guide di montaggio.

Collegamento del dispositivo

1. Collegare l'estremità di un cavo USB alla porta USB-B dell'unità CE801L e l'altra estremità del cavo a una porta USB-A del computer locale.
2. Collegare il cavo HDMI alla porta di ingresso HDMI del dispositivo CE801L e l'altra estremità del cavo a un computer locale.
3. Collegare un'estremità di un cavo Ethernet Cat 6 alla porta di collegamento sul dispositivo CE801L e l'altra estremità del cavo alla porta di collegamento sul dispositivo CE801R.
4. Collegare fino a due monitor abilitati HDMI alle porte di uscita HDMI dei dispositivi CE801L e CE801R tramite cavi HDMI.
5. Collegare le periferiche USB (mouse/tastiera) alle rispettive porte USB Type-A sui dispositivi CE801L e CE801R. Per passare a una modalità di controllo diversa per le porte USB di tastiera/mouse, utilizzare il pulsante locale/remoto sul dispositivo CE801L. Per ulteriori informazioni, consultare il manuale utente.
6. Per controllare un computer locale tramite un dispositivo seriale, collegare la porta seriale RS-232 del dispositivo CE801L al computer locale, quindi collegare un controller hardware/software alla porta seriale RS-232 del dispositivo CE801R.
   Nota: La porta seriale RS-232 supporta la trasmissione bidirezionale.
7. (a) Collegare uno degli adattatori di alimentazione forniti in dotazione a una sorgente di alimentazione, quindi collegare il cavo di alimentazione dell'adattatore alla presa di alimentazione del dispositivo CE801L.
   (b) Collegare il secondo adattatore di alimentazione a una sorgente di alimentazione, quindi collegare il cavo di alimentazione dell'adattatore alla presa di alimentazione del dispositivo CE801R.

C Modalità di controllo dell'USB

Modalità di controllo dell'USB	Descrizione
Automatico	Quando il LED locale e i LED di remoto lampeggiano, sia l'unità locale che quella remota possono avere accesso al dispositivo USB, ma non contemporaneamente. L'unità che non ha l'accesso deve attendere che l'unità attiva smetta di immettere dati USB (restando inattiva per 5 secondi) prima di potervi accedere.
Locale	Quando il LED locale si accende, l'unità è in modalità **locale** e solo il dispositivo CE801L possiede il controllo USB.
Remoto	Quando entrambi i LED di remoto si accendono, l'unità è in modalità **remoto** e solo il dispositivo CE801R possiede il controllo USB.

Modalità EDID

Commutazione EDID	Modalità EDID uscita HDMI	Modalità EDID audio
00 (Predefinita)	Esclude EDID dal display HDMI remoto collegato.	Esclude EDID audio dal display remoto collegato.
01	Esclude EDID dal display HDMI locale collegato.	Esclude EDID dal display locale collegato.
10	Fissa a 1080p.	Segue l'audio in ingresso HDMI.
11	Fissa a 4K a 60 Hz.	Segue l'audio in ingresso HDMI.

A Обзор оборудования

CE801L

1. Вход HDMI
2. Порт USB тип B
3. Кнопка локального / дистанционного режима (выбора режима управления USB)
4. Светодиоды режима управления USB
5. Светодиоды состояния (связь / питание)
6. Разъем питания
7. Переключатели EDID
8. Последовательный порт RS-232
9. Порты USB тип A (для клавиатуры / мыши)
10. Порт связи
11. Выход HDMI

CE801R

1. Светодиод режима управления USB
2. Светодиод выхода HDMI
3. Светодиоды состояния (связь / питание)
4. Разъем питания
5. Последовательный порт RS-232
6. Порты USB тип A (для клавиатуры / мыши)
7. Порт связи
8. Выход HDMI

B Установка

Монтаж в стойке

1. С помощью винтов из поставляемых монтажных комплектов прикрепите монтажный кронштейн к верхней или нижней части устройства CE801.
2. Используя винты M5 Phillips, закрепите монтажные кронштейны в предпочтительном месте на стойке. Вы можете установить CE801 в стойку либо спереди, либо сзади по отношению к монтажным рельсам.

Подключение устройства

1. Подключите один штекер USB-кабеля к порту USB Type-B устройства CE801L, а другой штекер — к порту USB Type-A локального компьютера.
2. Подключите, прилагаемый кабель HDMI одной стороной к входному порту HDMI на CE801L, а другой стороной к локальному компьютеру.
3. Подключите кабель Ethernet Cat 6 одной стороной к порту связи на CE801L, а другой стороной к порту связи на CE801R.
4. Вы можете подключить до двух мониторов с поддержкой HDMI к выходным портам HDMI устройств CE801L и CE801R с помощью кабелей HDMI.
5. Подключите периферийные USB-устройства (такие как мышь и клавиатура) к соответствующим портам USB тип A на CE801L и CE801R. Для переключения в другой режим управления USB-портами клавиатуры / мыши используйте кнопку локального / дистанционного управления на CE801L. Для получения дополнительной информации обратитесь к руководству пользователя.
6. Для управления локальным компьютером с помощью устройства последовательной связи, подключите последовательный порт RS-232 на CE801L к локальному компьютеру, а затем подключите аппаратный / программный контроллер к последовательному порту RS-232 на CE801R.
   Примечание. Последовательный порт RS-232 поддерживает двунаправленную связь.
7. (a) Подключите один из прилагаемых адаптеров питания к источнику питания, а затем подключите кабель адаптера к разъему питания устройства CE801L.
   (b) Подключите второй адаптер питания к источнику питания, а затем подключите кабель адаптера к разъему питания устройства CE801R.

C Режимы управления USB

Режимы управления USB	Описание
Автоматический режим	Когда мигают индикаторы локального и дистанционного режимов, к системе USB могут подключится как локальные, так и удаленные устройства, но не одновременно. Устройство, которое в настоящий момент не имеет доступа, должно подождать, пока активное устройство перестанет вводить данные по USB (в режиме ожидания в течение 5 секунд), прежде чем оно сможет получить доступ.
Локальный режим	Когда светится индикатор локального режима, устройство находится в **локальном** режиме, и только CE801L имеет доступ к управлению USB.
Дистанционный режим	Когда светится индикатор дистанционного режима, устройство находится в **дистанционном** режиме, и только CE801R имеет доступ к управлению USB.

Режимы EDID

Переключатели EDID	Режим EDID для выхода HDMI	Режим EDID для аудио
00 (по умолчанию)	Обход EDID с помощью подключенного удаленного HDMI-дисплея.	Обход аудио EDID с помощью подключенного удаленного дисплея.
01	Обход EDID с помощью подключенного локального HDMI-дисплея.	Обход аудио EDID с помощью подключенного локального дисплея.
10	Фиксация на 1080p.	Выполняется отслеживание входного аудиосигнала HDMI.
11	Фиксация на 4K при 60 Гц.	Выполняется отслеживание входного аудиосигнала HDMI.

Ⓐ Огляд апаратного забезпечення

CE801L

1. Вхід HDMI
2. Порт USB Type-B
3. Кнопка локального/дистанційного режиму (режим керування USB)
4. Світлодіоди режиму керування USB
5. Світлодіоди стану (з'єднання/живлення)
6. Гніздо живлення
7. Перемикачі EDID
8. Послідовний порт RS-232
9. Порти USB Type-A (клавіатура / миша)
10. Порт з'єднання
11. Вихід HDMI

CE801R

1. Світлодіод режиму керування USB
2. Індикатор виходу HDMI
3. Світлодіоди стану (з'єднання/живлення)
4. Гніздо живлення
5. Послідовний порт RS-232
6. Порти USB Type-A (клавіатура / миша)
7. Порт з'єднання
8. Вихід HDMI

Ⓑ Установлення

Монтаж у стійці

1. За допомогою гвинтів із монтажного комплекту закріпіть монтажний кронштейн зверху або знизу блока CE801.
2. За допомогою додатково придбаних потайних гвинтів M5 з хрестовою голівкою закріпіть монтажні кронштейни у потрібному місці на стійці. Блок CE801 можна закріпити в стійці передньою або задньою стороною до монтажної рейки.

Підключення пристрою

1. Підключіть кабель USB до порту USB Type-B на блоці CE801L, а інший кінець — до порту USB Type-A на локальному комп'ютері.
2. Підключіть кабель HDMI із комплекту до вхідного порту HDMI на блоці CE801L, а інший кінець — до локального комп'ютера.
3. Підключіть один кінець кабелю Ethernet кат. 6 до порту з'єднання на блоці CE801L, а інший кінець — до порту з'єднання на блоці CE801R.
4. За допомогою кабелів HDMI підключіть максимум два монітори з підтримкою HDMI до вихідних портів HDMI на блоках CE801L і CE801R.
5. Підключіть периферійні USB-пристрої (мишу/клавіатуру) до відповідних портів USB Type-A на блоках CE801L і CE801R. Для перемикання режимів керування портами USB клавіатури/миші натискайте кнопку локального/дистанційного режиму на блоці CE801L. Додаткову інформацію див. у посібнику користувача.
6. Для керування локальним комп'ютером за допомогою послідовного пристрою підключіть послідовний порт RS-232 на блоці CE801L до локального комп'ютера, а тоді підключіть апаратний/програмний контролер до послідовного порту RS-232 на блоці CE801R.
   Примітка. Послідовний порт RS-232 підтримує двонаправлене передавання.
7. (a) Підключіть один адаптер живлення з комплекту до джерела живлення, а потім вставте його кабель у гніздо живлення на блоці CE801L.
   (b) Підключіть другий адаптер живлення до джерела живлення, а потім вставте його кабель у гніздо живлення на блоці CE801R.

Ⓒ Режими керування USB

Режими керування USB	Опис
Автоматичний	Коли блимають світлодіодні індикатори локального й дистанційного режимів, локальний і дистанційний блоки можуть мати доступ до USB, але не одночасно. Блок без доступу має чекати, поки активний блок припинить введення даних USB (5 секунд простою), перш ніж зможе отримати доступ.
Локальний	Коли світиться світлодіод локального режиму, блок перебуває в **локальному** режимі, і лише CE801L може керувати USB.
Дистанційний	Коли світяться обидва світлодіоди віддаленого режиму, блок перебуває у **віддаленому** режимі, і лише CE801R може керувати USB.

Режими EDID

Перемикачі EDID	Режим EDID виходу HDMI	Режим EDID аудіо
00 (за умовчанням)	Обходить EDID і застосовує дані підключеного віддаленого дисплея HDMI.	Обходить EDID аудіо й застосовує дані підключеного віддаленого дисплея.
01	Обходить EDID і застосовує дані підключеного локального дисплея HDMI.	Обходить EDID аудіо й застосовує дані підключеного локального дисплея.
10	Зафіксовано на 1080p.	Відповідає аудіо на вході HDMI.
11	Зафіксовано на 4K за частоти 60 Гц.	Відповідає аудіо на вході HDMI.

Ⓐ Visão geral do hardware

CE801L

1. Entrada HDMI
2. Porta USB tipo B
3. Botão de pressão local / remoto (modo de controlo USB)
4. Indicadores LED de modo de controlo USB
5. LED de estado (ligação / alimentação)
6. Conetor de alimentação
7. Interruptores EDID
8. Porta série RS-232
9. Portas USB do tipo A (teclado / rato)
10. Porta de ligação
11. Saída HDMI

CE801R

1. Indicadores LED de modo de controlo USB
2. LED de saída HDMI
3. LED de estado (ligação / alimentação)
4. Conetor de alimentação
5. Porta série RS-232
6. Portas USB do tipo A (teclado / rato)
7. Porta de ligação
8. Saída HDMI

Ⓑ Instalação

Montagem em bastidor

1. Usando os parafusos dos kits de montagem fornecidos, fixe o suporte de montagem na parte superior ou inferior do CE801.
2. Usando parafusos M5 Phillips de embutir de fornecimento próprio, fixe os suportes de montagem no local de preferência no bastidor. O CE801 pode ser montado em bastidor com a parte frontal ou traseira virada para a calha de montagem.

Ligar o dispositivo

1. Ligue um cabo USB à porta USB Tipo B do CE801L e a outra extremidade a uma porta USB Tipo A do computador local.
2. Ligue o cabo HDMI à porta de entrada HDMI do CE801L e a outra extremidade a um computador local.
3. Ligue uma extremidade de um cabo Ethernet Cat 6 à porta de ligação do CE801L e a outra extremidade à porta de ligação do CE801R.
4. Ligue até dois monitores compatíveis com HDMI às portas de saída HDMI do CE801L e do CE801R através de cabo(s) HDMI.
5. Ligar os periféricos USB (rato / teclado) às respetivas portas USB Type-A no CE801L e no CE801R. Para mudar para um modo de controlo diferente para as portas de teclado / rato USB, utilize o botão local / remoto no CE801L. Para mais informações, consulte o manual do utilizador.
6. Para controlar um computador local com um dispositivo de série, ligar a porta de série RS-232 do CE801L ao computador local e, em seguida, ligar um controlador de hardware/software à porta de série RS-232 do CE801R.
   Nota: A porta-série RS-232 suporta a transmissão bidirecional.
7. (a) Ligue um dos adaptadores de alimentação fornecidos a uma fonte de alimentação e, em seguida, ligue o cabo de alimentação do adaptador ao conetor de alimentação do CE801L.
   (b) Ligue o segundo adaptador de alimentação a uma fonte de alimentação e, em seguida, ligue o cabo de alimentação do adaptador ao conetor de alimentação do CE801R.

Ⓒ Modos de controlo USB

Modos de controlo USB	Descrição
Auto	Quando o LED local e os LED remotos piscam, tanto a unidade local como a remota podem ter acesso USB, mas não ao mesmo tempo. A unidade sem acesso tem de esperar até que a unidade ativa deixe de introduzir dados USB (em inatividade durante 5 segundos) para que a outra unidade possa ter acesso.
Local	Quando o LED local se acende, a unidade está no modo **local** e apenas o CE801L possui o controlo USB.
Remoto	Quando ambos os LED do controlo remoto se acendem, a unidade está no modo **remoto** e apenas o CE801R possui o controlo USB.

Modos EDID

Interruptores EDID	Modo EDID saída HDMI	Modo EDID áudio
00 (Predefinição)	Ignora o EDID pelo ecrã HDMI remoto ligado.	Ignora o EDID de áudio pelo ecrã remoto ligado.
01	Ignora o EDID pelo ecrã HDMI remoto local ligado.	Ignora o EDID de áudio pelo ecrã local ligado.
10	Fixo para 1080p.	Segue o áudio de entrada HDMI.
11	Fixo a 4K @ 60 Hz.	Segue o áudio de entrada HDMI.

Ⓐ Donanıma Genel Bakış

CE801L

1. HDMI girişi
2. USB Type-B Portu
3. Yerel / uzak düğmesi (USB kontrol modu)
4. USB kontrol modu LED'leri
5. Durum LED'leri (bağlantı / güç)
6. Güç jakı
7. EDID Düğmeleri
8. RS-232 seri portu
9. USB Type-A portları (klavye / fare)
10. Bağlantı portu
11. HDMI çıkışı

CE801R

1. USB kontrol modu LED'i
2. HDMI Çıkış LED'i
3. Durum LED'leri (bağlantı / güç)
4. Güç jakı
5. RS-232 seri portu
6. USB Type-A portları (klavye / fare)
7. Bağlantı portu
8. HDMI çıkışı

Ⓑ Kurulum

Raf Montajı

1. Birlikte verilen montaj kitlerindeki vidaları kullanarak montaj braketini CE801'in üstüne ya da altına vidalayın.
2. Kendinden hazır M5 yıldız başlı gömme vidaları kullanarak montaj braketlerini raftaki tercih edilen bir konuma sabitleyin. CE801'i, ön veya arka tarafı montaj rayına bakacak şekilde rafa monte edebilirsiniz.

Cihazı Bağlama

1. Bir USB kablosunu CE801L üzerindeki USB Type-B portuna ve diğer ucunu yerel bilgisayardaki bir USB Type-A portuna takın.
2. HDMI kablosunu, CE801L üzerindeki HDMI portuna ve diğer ucunu da yerel bir bilgisayara takın.
3. Cat 6 Ethernet kablosunun bir ucunu CE801L üzerindeki bağlantı portuna, diğer ucunu da CE801R üzerindeki bağlantı portuna takın.
4. HDMI kablosu/kabloları aracılığıyla CE801L ve CE801R üzerindeki HDMI çıkış portlarına iki adede kadar HDMI özellikli monitör bağlayın.
5. USB çevre birimlerini (fare / klavye) CE801L ve CE801R üzerindeki ilgili USB Type-A portlarına takın. USB klavye / fare portları için farklı bir kontrol moduna geçmek için CE801L üzerindeki yerel / uzak düğmesini kullanın. Daha fazla bilgi için lütfen kullanım kılavuzuna bakın.
6. Yerel bilgisayarı bir seri cihaz ile kontrol etmek için CE801L üzerindeki RS-232 seri portunu yerel bilgisayara bağlayın ve ardından bir donanım / yazılım kontrol birimini CE801R üzerindeki RS-232 seri portuna bağlayın.
   Not: RS-232 seri portu iki yönlü iletimi destekler.
7. (a) Birlikte verilen güç adaptörlerinden birini bir güç kaynağına takın, ardından adaptörün güç kablosunu CE801L üzerindeki güç jakına takın.
   (b) İkinci güç adaptörünü bir güç kaynağına takın, ardından adaptörün güç kablosunu CE801R üzerindeki güç jakına takın.

Ⓒ USB Kontrol Modları

USB Kontrol Modları	Açıklama
Oto	Yerel LED ve uzak LED'ler yanıp söndüğünde hem yerel hem de uzak birimler USB erişimine sahip olabilir ancak aynı anda değil. Erişimi olmayan birim, diğer ünitenin erişim kazanabilmesi için aktif ünitenin USB veri girişini durdurmasını (5 saniye boşta) beklemek zorundadır.
Yerel	Yerel LED yandığında birim **yerel** moddadır ve USB kontrolü yalnızca CE801L'ye aittir.
Uzak	Her iki uzaktan kumanda LED'i de yandığında birim **uzak** moddadır ve USB kontrolü yalnızca CE801R'ye aittir.

EDID Modları

EDID Düğmeleri	HDMI Çıkış EDID Modu	Ses EDID Modu
00 (Varsayılan)	Bağlı uzak HDMI görüntü ile EDID'yi atlar.	Bağlı uzak görüntü ile ses EDID'sini atlar.
01	Bağlı yerel HDMI ekran tarafından EDID'yi atlar.	Bağlı yerel görüntü ile ses EDID'sini atlar.
10	1080p'ye sabit.	HDMI giriş sesini takip eder.
11	4K @ 60 Hz'ye sabit.	HDMI giriş sesini takip eder.

Ⓐ Opis urządzenia

CE801L

1. Wejście HDMI
2. Gniazdo USB typu B
3. Przycisk lokalny/zdalny (sterowanie przez USB)
4. Diody LED trybu sterowania USB
5. Diody LED stanu (połączenie/zasilanie)
6. Gniazdo zasilania
7. Przełączniki EDID
8. Złącze szeregowe RS-232
9. Porty USB typ A (klawiatura/ mysz)
10. Port połączeniowy
11. Wyjście HDMI

CE801R

1. Dioda LED trybu sterowania USB
2. Dioda wyjścia HDMI
3. Diody LED stanu (połączenie/zasilanie)
4. Gniazdo zasilania
5. Złącze szeregowe RS-232
6. Porty USB typ A (klawiatura/ mysz)
7. Port połączeniowy
8. Wyjście HDMI

Ⓑ Instalacja

Instalacja w szafie rack

1. Za pomocą wkrętów dostarczonych w zestawach montażowych przykręć uchwyt montażowy do górnej lub dolnej części CE801.
2. Za pomocą wkrętów M5 Phillips z wgłębieniem kupionych we własnym zakresie przykręć uchwyty montażowe w wybranym położeniu w szafie rack. Urządzenie CE801 można zamontować zarówno frontem, jak i tyłem w kierunku szyny montażowej.

Podłączanie urządzenia

1. Podłącz przewód USB do portu USB typu B w urządzeniu CE801L, a jego drugi koniec do portu USB typ A lokalnego komputera.
2. Podłącz przewód HDMI do portu wejściowego HDMI w urządzeniu CE801L, a drugi koniec do lokalnego komputera.
3. Podłącz jeden koniec przewodu Ethernet Cat 6 do portu połączeniowego w urządzeniu CE801L, a drugi koniec do portu połączeniowego w urządzeniu CE801R.
4. Podłącz maksymalnie dwa monitory obsługujące HDMI do portów wyjściowych HDMI w urządzeniach CE801L i CE801R za pomocą przewodów HDMI.
5. Podłącz urządzenia peryferyjne USB (mysz/klawiatura) do odpowiednich portów USB typu A w urządzeniach CE801L i CE801R. Aby przełączyć się na inny tryb sterowania dla portów klawiatury/myszy USB, użyj przycisku lokalnego/zdalnego w urządzeniu CE801L. Aby uzyskać więcej informacji, zapoznaj się z instrukcją obsługi.
6. Aby sterować lokalnym komputerem za pomocą urządzenia szeregowego, połącz port szeregowy RS-232 w urządzeniu CE801L do lokalnego komputera, a następnie podłącz sterownik sprzętowy / oprogramowanie sterujące do portu szeregowego RS-232 w urządzeniu CE801R.
   Uwaga: Port szeregowy RS-232 obsługuje transmisję dwukierunkową.
7. (a) Podłącz jeden z dostarczonych zasilaczy do źródła zasilania, a następnie podłącz przewód zasilający zasilacza do gniazda zasilania w urządzeniu CE801L.
   (b) Podłącz drugi zasilacz do źródła zasilania, a następnie podłącz przewód zasilający zasilacza do gniazda zasilania w urządzeniu CE801R.

Ⓒ Tryby sterowania USB

Tryby sterowania USB	Opis
Auto	Gdy diody LED (lokalna i zdalna) migają, zarówno jednostka lokalna, jak i zdalna mogą uzyskać dostęp do urządzeń USB, jednak nie jednocześnie. Jednostka bez dostępu musi poczekać na zakończenie wprowadzania danych USB przez jednostkę aktywną (bezczynność przez 5 sekund) i dopiero wówczas może uzyskać dostęp.
Lokalny	Gdy świeci się lokalna dioda LED, jednostka działa w trybie **lokalnym**, a kontrolę nad portami USB ma wyłącznie urządzenie CE801L.
Zdalny	Gdy świecą się obie zdalne diody LED, urządzenie działa w trybie **zdalnym**, a kontrolę nad portami USB ma wyłącznie urządzenie CE801R.

Tryby EDID

Przełączniki EDID	Tryb EDID HDMI Out	Tryb EDID Audio
00 (domyślny)	Dane EDID są ignorowane i pobierane z podłączonego zdalnego wyświetlacza HDMI.	Dane EDID audio są ignorowane i pobierane z monitora podłączonego do jednostki zdalnej.
01	Dane EDID są ignorowane i pobierane z podłączonego lokalnego wyświetlacza HDMI.	Dane EDID audio są ignorowane i pobierane z monitora podłączonego do jednostki lokalnej.
10	Ustawione na 1080p.	Dźwięk zgodny z sygnałem HDMI wejściowym.
11	Ustawione na 4K, 60 Hz.	Dźwięk zgodny z sygnałem HDMI wejściowym.

Ⓐ Prezentare generală hardware

CE801L

1. Intrare HDMI
2. Port USB tip B
3. Buton local / de la distanță (mod de control USB)
4. LED-uri mod de control USB
5. LED-uri de stare (legătură / alimentare)
6. Mufă de alimentare
7. Comutatoare EDID
8. Port serial RS-232
9. Porturi USB tip A (tastatură / mouse)
10. Port de legătură
11. Ieșire HDMI

CE801R

1. LED mod de control USB
2. LED ieșire HDMI
3. LED-uri de stare (legătură / alimentare)
4. Mufă de alimentare
5. Port serial RS-232
6. Porturi USB tip A (tastatură / mouse)
7. Port de legătură
8. Ieșire HDMI

Ⓑ Instalare

Montare în raft

1. Cu ajutorul șuruburilor din kiturile de montare furnizate, fixați suportul de montare pe partea superioară sau inferioară a CE801.
2. Cu ajutorul șuruburilor autopregătite M5 Phillips încastrate, fixați suporturile de montare într-o locație preferată pe rack. Puteți monta CE801 pe raft cu partea din față sau din spate îndreptată spre șina de montare.

Conectarea dispozitivului

1. Conectați un cablu USB la portul USB tip B de pe CE801L și celălalt capăt la un port USB tip A de pe computerul local.
2. Conectați cablul HDMI la portul de intrare HDMI de pe CE801L, iar celălalt capăt la un computer local.
3. Conectați un capăt al unui cablu Ethernet Cat 6 la portul de legătură de pe CE801L, iar celălalt capăt la portul de legătură de pe CE801R.
4. Conectați până la două monitoare compatibile HDMI la porturile de ieșire HDMI de pe CE801L și CE801R prin cablu(ri) HDMI.
5. Conectați perifericele USB (mouse / tastatură) în porturile USB tip A respective de pe CE801L și CE801R. Pentru a comuta la un mod de control diferit pentru porturile USB pentru tastatură / mouse, utilizați butonul local / la distanță de pe CE801L. Pentru mai multe informații, consultați manualul de utilizare.
6. Pentru a controla un computer local cu un dispozitiv serial, conectați portul serial RS-232 de pe CE801L la computerul local și apoi conectați un controler hardware / software la portul serial RS-232 de pe CE801R.
   Notă: Portul serial RS-232 acceptă transmisia bidirecțională.
7. (a) Conectați unul dintre adaptoarele de alimentare furnizate la o sursă de alimentare, apoi conectați cablul de alimentare al adaptorului la mufa de alimentare de pe CE801L.
   (b) Conectați al doilea adaptor de alimentare la o sursă de alimentare, apoi conectați cablul de alimentare al adaptorului la mufa de alimentare de pe CE801R.

Ⓒ Moduri de control USB

Moduri de control USB	Descriere
Automat	Atunci când LED-ul local și LED-ul de la distanță clipesc, atât unitatea locală, cât și cea de la distanță pot avea acces USB, dar nu în același timp. Unitatea fără acces trebuie să aștepte până când unitatea activă nu mai introduce date USB (timp de 5 secunde) înainte ca cealaltă unitate să poată avea acces.
Local	Atunci când LED-ul local se aprinde, unitatea este în modul **local** și numai CE801L deține controlul USB.
La distanță	Atunci când ambele LED-uri ale telecomenzii se aprind, unitatea este în modul **la distanță** și numai CE801R deține controlul USB.

Moduri EDID

Comutatoare EDID	Mod EDID de ieșire HDMI	Mod EDID audio
00 (implicit)	Ocolește modul EDID prin afișajul HDMI conectat la distanță.	Ocolește modul EDID audio prin afișajul conectat la distanță.
01	Ocolește modul EDID prin afișajul HDMI conectat local.	Ocolește modul EDID audio prin afișajul conectat local.
10	Fixat la 1080p.	Urmărește intrarea audio HDMI.
11	Fix la 4K @ 60 Hz.	Urmărește intrarea audio HDMI.

Ⓐ ハードウェアの概要

CE801L

1. HDMI 入力
2. USB Type-B ポート
3. ローカル / リモートプッシュボタン (USB コントロールモード)
4. USB コントロールモード LED
5. 状態表示 LED(リンク / 電源)
6. 電源ジャック
7. EDID スイッチ
8. RS-232 シリアルポート
9. USB Type-A ポート (キーボード / マウス)
10. リンクポート
11. HDMI 出力

CE801R

1. USB 操作モード LED
2. HDMI 出力 LED
3. 状態表示 LED(リンク / 電源)
4. 電源ジャック
5. RS-232 シリアルポート
6. USB Type-A ポート (キーボード / マウス)
7. リンクポート
8. HDMI 出力

Ⓑ インストール

ラックマウント

1. マウントキットに付属しているネジを使用して、CE801 の上部または下部にマウントブラケットを取り付けます。
2. 別途購入した M5 プラスネジを使用して、ラックの好みの場所にマウントブラケットを固定します。CE801 は、マウントレールに対して前向きまたは後ろ向きにラックマウントできます。

デバイスの接続

1. 同梱の USB ケーブルを使って CE801L のフロントパネル側の USB ポートと PC の USB ポートを接続します。
2. HDMI ケーブルを CE801L の HDMI 入力ポートに接続し、他端をローカルコンピュータに接続します。
3. Cat 6 Ethernet ケーブルを CE801L のリンクポートに接続し、他端を CE801R のリンクポートに接続します。
4. HDMI ケーブルで、CE801L および CE801R の HDMI 出力ポートに、HDMI 対応モニターを 2 台まで接続します。
5. USB 周辺機器(マウス / キーボード)を、CE801L と CE801R の USB Type-A ポートに接続します。USB キーボード / マウスポートを別のコントロールモードに切り替えるには、CE801L のローカル / リモートプッシュボタンを使用します。詳しくはユーザーマニュアルをご覧ください。
6. シリアルデバイスからローカルコンピュータをコントロールするには、ローカルコンピュータに CE801L の RS-232 シリアルポートを接続し、CE801R の RS-232 シリアルポートにハードウェア / ソフトウェアコントローラーを接続します。
   注意:RS-232 シリアルポートは、双方向伝送をサポートしています。
7. (a) 付属の電源アダプターのうちの 1 台をコンセントに接続し、そのアダプターの電源ケーブルを CE801L の電源ジャックに接続します。
   (b) 2 台目の電源アダプターをコンセントに接続し、そのアダプターの電源ケーブルを CE801R の電源ジャックに接続します。

Ⓒ USB コントロールモード

USBコントロールモード	説明
自動	ローカルLEDとリモートLEDが交互点滅しているとき、キーボードとマウスはローカルとリモートどちらからでも操作できますが、片方で使用開始すると、他方で一時的に使用できないようになります。アクセスできないユニットは、アクセスしているユニットがUSBデータの入力を停止する(5秒間動作停止状態になる)まで待機する必要があります。
ローカル	ローカルLEDが点灯する場合、ユニットが**ローカル**モードになっており、CE801LのみでUSBをコントロールすることができます。
リモート	リモートLEDが両方とも点灯する場合、ユニットが**リモート**モードになっており、CE801RのみでUSBをコントロールすることができます。

EDID モード

EDIDスイッチ	HDMI出力EDIDモード	オーディオEDIDモード
00 (デフォルト)	リモートユニットに接続されたHDMIディスプレイのEDIDビデオ情報をPCへバイパスします。	リモートユニットに接続されたHDMIディスプレイのEDID オーディオ情報をPCへバイパスします。
01	ローカルユニットに接続されたHDMIディスプレイのEDIDビデオ情報をPCへバイパスします。	ローカルユニットに接続されたHDMIディスプレイのEDID オーディオ情報をPCへバイパスします。
10	1080pに固定されます。	HDMI入力オーディオに追従します。
11	4K @ 60 Hzに固定されます。	HDMI入力オーディオに追従します。

Ⓐ 하드웨어 리뷰

CE801L

1. HDMI 입력
2. USB Type-B 포트
3. 로컬 / 리모트 푸쉬버튼 (USB 제어 모드)
4. USB 제어 모드 LED
5. 상태 LEDs (링크 / 전원)
6. 전원 잭
7. EDID 스위치
8. RS-232 시리얼 포트
9. USB Type-A 포트 (키보드 / 마우스)
10. 링크 포트
11. HDMI 출력

CE801R

1. USB 제어 모드 LED
2. HDMI 출력 LED
3. 상태 LEDs (링크 / 전원)
4. 전원 잭
5. RS-232 시리얼 포트
6. USB Type-A 포트 (키보드 / 마우스)
7. 링크 포트
8. HDMI 출력

Ⓑ 설치

랙 마운트

1. 마운트 킷과 함께 제공된 스크류 나사를 사용하여 CE801 의 상단 혹은 하단에 마운트 브라켓을 장착하세요 .
2. M5 Phillips 오목 나사 (미제공) 을 사용하여 마운트 브라켓을 랙의 적절한 위치에 장착하세요 . CE801 을 마운트 레일의 전면 또는 후면에 장착할 수 있습니다 .

장비 연결

1. USB 케이블을 CE801L 의 USB Type-B 포트와 로컬 컴퓨터의 USB Type-A 포트에 연결하세요 .
2. HDMI 케이블의 한쪽을 CE801L 의 HDMI 입력에 , 반대쪽을 로컬 컴퓨터에 연결합니다 .
3. Cat 6 이더넷 케이블의 한쪽을 CE801L 의 링크 포트에 , 다른 한쪽을 CE801R 의 링크 포트에 연결합니다 .
4. 최대 2 개의 HDMI 모니터를 CE801L 과 CE801R 의 HDMI 출력 포트에 HDMI 케이블을 사용하여 연결합니다 .
5. USB 주변기기 (마우스 / 키보드) 를 CE801L 과 CE801R 의 해당하는 USB Type A 포트에 연결합니다 . USB 키보드 / 마우스 포트의 제어 모드를 변경하려면 CE801L 의 로컬 / 리모트 푸쉬버튼을 사용하세요 . 추가적인 정보가 필요할 경우 사용자 매뉴얼을 참고하세요 .
6. 로컬 컴퓨터를 시리얼 장치로 제어하려면 ,CE801L 의 RS232 시리얼 포트를 로컬 컴퓨터에 연결하고 , CE801R 의 RS232 시리얼 포트에 하드웨어 / 소프트웨어 컨트롤러를 연결하세요 .
   Note: RS232 시리얼 포트는 양방향 전송을 지원합니다 .
7. (a) 제공된 전원 아답터를 전원 소스에 연결한 후 , 아답터의 전원 케이블을 CE801L 의 전원 잭에 연결합니다 .
   (b) 제공된 전원 아답터를 전원 소스에 연결한 후 , 아답터의 전원 케이블을 CE801R 의 전원 잭에 연결합니다 .

Ⓒ USB 제어 모드

USB 제어 모드	설명
자동	로컬 LED와 리모트 LED가 점멸할 경우에는 로컬 및 리모트 유닛에서 모두 USB를 제어할 수 있지만 동시에 제어할 수는 없습니다. 현재 KVM 조작중이 아닌 유닛이 KVM을 조작하려면, 현재 활성화된 유닛이 5초동안 USB 입력 데이터가 없을 때까지 기다려야 합니다.
로컬	로컬 LED가 점등되면**로컬** 모드가 활성화되며 CE801L이 USB 제어권을 가집니다.
원격	**원격** LED가 모두 점등되면 원격 모드가 활성화되며 CE801R이 USB 제어권을 가집니다.

EDID 모드

EDID 스위치	HDMI 출력 EDID 모드	오디오 EDID 모드
00 (기본값)	리모트 HDMI 디스플레이의 EDID를 바이패스합니다.	리모트 디스플레이의 오디오 EDID를 바이패스합니다.
01	로컬 HDMI 디스플레이의 EDID를 바이패스합니다.	로컬 디스플레이의 오디오 EDID를 바이패스합니다.
10	1080p 고정	HDMI 입력 오디오에 따름
11	4K@60Hz 고정	HDMI 입력 오디오에 따름

Ⓐ 硬件概览

CE801L

1. HDMI 输入端口
2. USB Type-B 端口
3. 本地 / 远程按键（USB 控制模式）
4. USB 控制模式 LED 指示灯
5. 状态 LED 指示灯（链路 / 电源）
6. 电源插孔
7. EDID 开关
8. RS-232 串口
9. USB Type-A 端口（键盘 / 鼠标）
10. 链路端口
11. HDMI 输出端口

CE801R

1. USB 控制模式 LED 指示灯
2. HDMI 输出 LED 指示灯
3. 状态 LED 指示灯（链路 / 电源）
4. 电源插孔
5. RS-232 串口
6. USB Type-A 端口（键盘 / 鼠标）
7. 链路端口
8. HDMI 输出端口

Ⓑ 安装

机架安装

1. 使用随附安装套件中的螺丝，将安装支架固定到 CE801 的顶部或底部。
2. 使用自备的 M5 十字槽沉头螺丝，将安装支架固定到机架上的首选位置。您可以用机架安装方式安装 CE801，安装时前部或后部朝向安装导轨。

连接设备

1. 将 USB 数据线一端连接 CE801L 上的 USB Type-B 端口，另一端连接本地计算机上的 USB Type-A 端口。
2. 将 HDMI 连接线连接到 CE801L 上的 HDMI 输入端口，另一端连接到本地计算机。
3. 将 Cat 6 以太网电缆的一端连接到 CE801L 上的链路端口，另一端连接到 CE801R 上的链路端口。
4. 通过 HDMI 连接线将最多两台支持 HDMI 的显示器连接到 CE801L 和 CE801R 上的 HDMI 输出端口。
5. 将 USB 外设（鼠标 / 键盘）连接到 CE801L 和 CE801R 上各自的 USB Type-A 端口。要切换到 USB 键盘 / 鼠标端口的不同控制模式，请使用 CE801L 上的本地 / 远程按键。如需了解更多信息，请参阅用户手册。
6. 要使用串行设备控制本地计算机，请将 CE801L 上的 RS-232 串口连接到本地计算机，然后将硬件 / 软件控制器连接到 CE801R 上的 RS-232 串口。
   注意： RS-232 串口支持双向传输。
7. (a) 将随附的电源适配器之一连接到电源，然后将适配器的电源线连接到 CE801L 上的电源插孔。
   (b) 将第二个电源适配器连接到电源，然后将适配器的电源线连接到 CE801R 上的电源插孔。

Ⓒ USB 控制模式

USB 控制模式	说明
自动	当本地 LED 指示灯和远程 LED 指示灯闪烁时，本地和远程设备均可进行 USB 访问，但他们不能同时进行访问。没有访问权限的设备必须等到正在活跃的设备停止输入 USB 数据（空闲 5 秒）后，其他设备才能获得访问权限。
本地	当本地 LED 指示灯亮起时，表示设备处于**本地**模式，且只有 CE801L 拥有 USB 控制权限。
远程	当两个远程 LED 指示灯亮起时，设备处于**远程**模式，且只有 CE801R 拥有 USB 控制权限。

EDID 模式

EDID 开关	HDMI 输出端口 EDID 模式	音频 EDID 模式
00（默认）	通过连接的远程 HDMI 显示器，绕过 EDID。	通过连接的远程显示器，然后音频 EDID。
01	通过连接的本地 HDMI 显示器，绕过 EDID。	绕过连接的本地显示器，绕过音频 EDID。
10	固定为 1080p。	跟随 HDMI 输入音频。
11	固定为 4K @ 60 Hz。	跟随 HDMI 输入音频。

Ⓐ硬體檢視

CE801L

1. HDMI 輸入
2. USB Type-B 連接埠
3. 本地 / 遠端按鍵 (USB 控制模式)
4. USB 控制模式 LED 指示燈
5. 狀態 LED 指示燈 (連線 / 電源)
6. 電源插孔
7. EDID 切換
8. RS-232 序列連接埠
9. USB Type-A 連接埠 (鍵盤 / 滑鼠)
10. 連線連接埠
11. HDMI 輸出連接埠

CE801R

1. USB 控制模式 LED 指示燈
2. HDMI 輸出 LED 指示燈
3. 狀態 LED 指示燈 (連線 / 電源)
4. 電源插孔
5. RS-232 序列連接埠
6. USB Type-A 連接埠 (鍵盤 / 滑鼠)
7. 連線連接埠
8. HDMI 輸出連接埠

Ⓑ 安裝

機架安裝

1. 使用隨附安裝套件中的螺絲，將安裝支架固定到 CE801 的頂部或底部。
2. 使用自備的 M5 十字槽螺絲將安裝支架固定到機架上的欲固定的位置。將 CE801 安裝上機架時，將機身前部或後部朝向安裝導軌皆可。

連接設備

1. 將 USB 線材的一端連接到 CE801L 上的 USB Type-B 連接埠，另一端連接到近端電 腦 上的 USB Type-A 連接埠。
2. 將 HDMI 線材連接到 CE801L 的 HDMI 輸入連接埠，另一端連接到本地端電腦。
3. 將 Cat 6 網路線一端連接到 CE801L 的連線連接埠，另一端連接到 CE801R 的連線連接埠。
4. 使用 HDMI 線材將最多兩台 HDMI 顯示器連接到 CE801L 和 CE801R 上的 HDMI 輸出連接埠。
5. 將 USB 外接設備 (鍵盤 / 滑鼠) 連接到 CE801L 和 CE801R 上各自的 USB Type-A 連接埠。若要在 USB 鍵盤 / 滑鼠連接埠切換不同的控制模式，請使用 CE801L 的本地 / 遠端按鍵 。有關詳細資訊，請參閱使用者手冊。
6. 要使用序列設備控制本地電腦，請將 CE801L 上的 RS-232 序列連接埠連接到本地端電腦，然後將硬體 / 軟體控制器連接到 CE801R 上的 RS-232 序列連接埠。
   注意：RS-232 序列連接埠支援雙向傳輸。
7. (a) 將其中一個隨附的電源變壓器連接到電源，然後將變壓器的電源線連接到 CE801L 的電源插孔。
   (b) 將第二個電源變壓器連接到電源，然後將變壓器的電源線連接到 CE801R 的電源插孔。

Ⓒ USB 控制模式

USB 控制模式	說明
自動	當近端 LED 指示燈和遠端 LED 指示燈閃爍時，近端和遠端設備均可有 USB 控制權限，但不能同時進行。沒有存取權限的設備必須等到正在運行的設備停止輸入 USB 資料（停滯 5 秒）後，另一設備才能獲得存取權限。
本地端	當本地端 LED 指示燈亮起時，表示設備處於**本地端**控制模式，且只有 CE801L 擁有 USB 控制權。
遠端	當兩個遠端 LED 指示燈亮起時，設備處於**遠端**控制模式，且只有 CE801R 擁有 USB 控制權。

EDID 模式

EDID 切換	HDMI 輸出 EDID 模式	音訊 EDID 模式
00 (預設)	Bypass 使用遠端外接 HDMI 螢幕的 EDID。	Bypass 使用遠端外接螢幕的音訊 EDID。
01	Bypass 使用近端外接 HDMI 螢幕的 EDID。	Bypass 使用近端外接螢幕的音訊 EDID。
10	固定為 1080p。	跟隨 HDMI 輸入音訊。
11	固定為 4K @ 60 Hz。	跟隨 HDMI 輸入音訊。