사용자 설명서

CV-131A / CV131B

CV-131A / CV-131B 및 해당 케이블에 연결된 장치의 손상을 방지하기 위해서, 본 설명서를 참조해서 설치 및 운영 과정을 주의 깊게 따라 합니다.

본 패키지에는 다음의 제품들이 포함되어 있습니다:

- 1CV-131A / CV-131B SUN 신호 변환 케이블(Signal Converter Cable)
- 1사용자 설명서

위 구성품들 중 제품에 손상 및 빠진 것이 있다면, 판매자에게 문의하십시오.

© Copyright 2004 ATEN® International Co., Ltd.
Manual Part No. PAPE - 1253-100
Printed in China 12/2004
모든 등록된 브랜드와 트레이드마크는 소유자의 권리와 자산입니다

주의: 이 설비는 가전제품 설치 시 유해한 환경에 대응하기 위한 FCC규약 15조에 의거 B급 디지털장치 제한한도에 근거하여 테스트를 거친 제품입니다.

본 장비는 무선주파수에너지를 발생 확산시킬 수 있으며, 만약 설명서에 따라 설치되고 사용되지 않는 경우 라디오 등 무선통신에 방해가 야기될 수도 있습니다.

본 장비를 가정에서 사용할 경우 해로운 전파방해 등을 유발할 수 있으므로 이를 위한 사용자 본인의 다음과 같은 적절한 조치를 요합니다:

- 수신 안테나의 방향을 변경하거나 새로운 위치에 설치합니다;
- 장비와 전파 수신기 사이에 거리를 유지합니다;
- 전파 수신기가 연결되어 있는 콘센트와 다른 콘센트에 장비의 전원을 연결합니다;
- 판매자 또는 전파/텔레비전 기술자에게 도움을 요청합니다.

제한된 보증

판매자는 제품, 디스크, 문서의 사용에서 야기되는 직·간접적 혹은 우연히 발생한 손상으로 인한 추가 비용에 대한 책임이 없습니다.

판매자는 ALTUSAN 제품에 관해 서면으로든 구두로든 다른 어떤 보증도 하지 않습니다. 특히 품질의 우수성, 특정한 목적에 대한 적합성, 상업적 판매에 따른 별도의 어떠한 암시적인 보증이나 조건도 제시하지 않습니다.

판매자는 또한 어떤 부분이나 전체 개조를 신고할 의무 없이 장치 또는 데이터에 수정에 대한 권한을 가지고 있습니다.

더 자세한 사항은 판매자에게 문의해주시기 바랍니다.

개요

CV-131A / CV-131B 제품은 일반 PS/2 타입의 장치를 SUN 사의 제품에 맞게 변환해 주는 인터페이스 변환기 입니다. 이 제품들을 이용해서 PS/2 타입의 키보드 및 마우스를 SUN 사의 키보드 및 마우스 신호로 변환함으로써 쉽고 편리하게 SUN 서버와 IBM 호환 KVM 시스템(키보드, 비디오, 마우스)과 통합할 수 있습니다. 시스템 상의 모든 컴퓨터들은 단일 PC 콘솔에서 컨트롤할 수 있습니다.

CV-131A / CV-131B 제품은 ATEN PS/2 KVM 스위치들을 완벽하게 지원합니다. ATEN KVM 스위치들의 두 가지 기본 타입은 다음과 같습니다:

- SPHD-15핀 컨넥터를 사용해서 스위치와 컴퓨터 사이의 KVM 데이터 전송을 위해 설계된 제품.
- 표준 PS/2 및 VGA 컨넥터를 사용하는 제품.

CV-131A 과 CV-131B 제품은 기능상으로 동일합니다. 다만 CV-131A 제품은 SPHD-15 스위치들과 함께 사용되고, CV-131B 제품은 PS/2 또는VGA 스위치들과 함께 사용됩니다.

CV-131A / CV-131B 두 제품 모두 키보드 및 마우스 입력을 SUN 시스템으로 전송하기 위해서 USB버스를 사용합니다. 이러한 USB 버스 사용을 통해서 빠르고, 신뢰할 수 있는 데이터 전송 환경을 제공하며 적절하고 정돈된 시스템을 구축할 수 있습니다.

기본 내장된 키보드는 영어, 일본어, 프랑스어를 지원합니다. 복잡한 DIP 스위치 방식 대신, 편리한 핫 키 방식을 사용해서 키보드 언어 설정을 변경할 수 있습니다.

제품 특징

- SUN 시스템과 호환 가능합니다.
- 복합 싱크 비디오를 지원합니다.
- 핫 키를 사용해서 키보드 언어 설정을 변경합니다.
- 외부 전원 아답터를 사용하지 않고 버스 자체에서 전원을 공급받습니다.
- 별도의 소프트웨어가 필요 없이 쉽게 설치할 수 있습니다.
- 키보드 및 마우스 에뮬레이션 기능 – KVM 포커스가 다른 곳에 있더라도 컴퓨터를 부팅할 수 있습니다.
- PS/2 타입의 마우스 및 마이크로 소프트사의 인텔리 마우스 (Intelimouse) 제품을 지원합니다.
- KVM 스위치 포트는 핫 플러그-인 기능을 지원합니다.
- Sun 규격 1152 x 900, 1280 x 1024, 1600 x 1200을 포함한 높은 비디오 해상도를 지원합니다.

시스템 요구 사항

- Sun Blade Server 2000/100 (Sun Solaris 8)
- 시스템상에 설치되어 있는 HDB-15 (PC 타입) 비디오 포트
- 시스템상에 설치되어 있는 USB 호스트 컨트롤러

설치

본 제품의 설치는 단순히 각 케이블들을 연결하는 과정입니다. 설치 도표를 참조해서 아래의 각 설치 과정을 실행합니다.

주의: 연결된 모든 장치들의 전원이 꺼져 있고 접지 되어 있는지 확인합니다.

1. 컨버터 케이블의 한쪽 끝을 KVM 스위치의 사용 가능한 CPU 포트에 연결합니다.

- SPHD-15 타입의 스위치에는 CV-131A의 SPHD-15 컨넥터를 연결합니다.
- PS/2 타입의 스위치에는 CV-131B의 키보드, 모니터, 마우스 컨넥터를 해당 스위치의 CPU 섹션에 연결합니다.

주의: SUN 워크 스테이션들은 3버튼 마우스를 사용합니다. 해당 기능을 모두 활용하려면 PS/2 타입의 3버튼 마우스를 사용해야 합니다.

2. 변환 케이블의 다른 한쪽 끝을 Sun 스테이션의 USB 및 비디오 포트에 연결합니다.

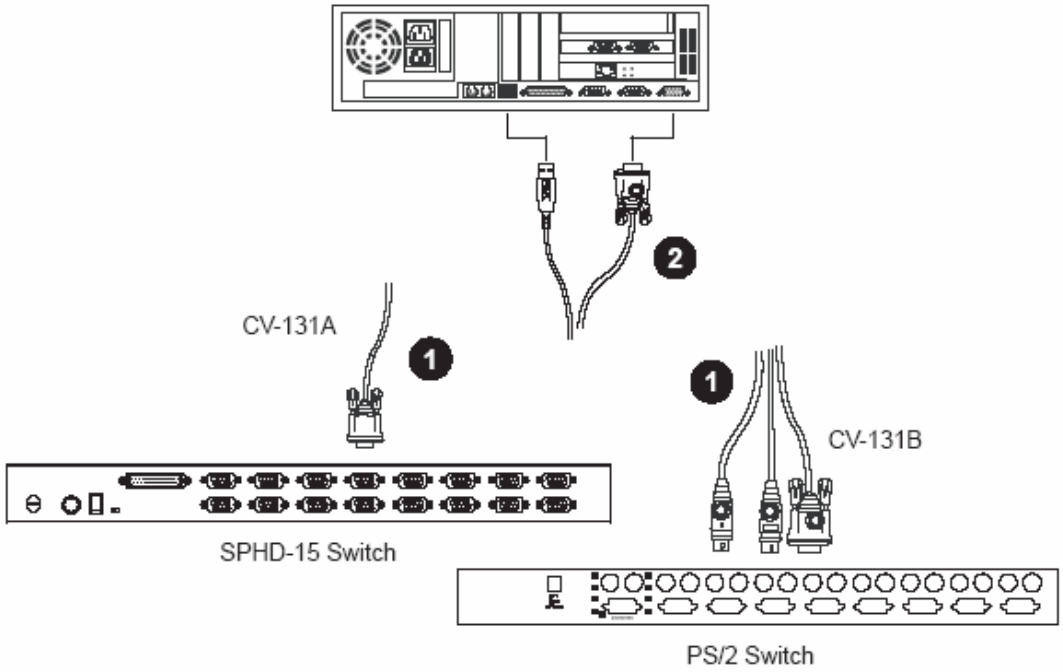

핫 키 운용법

핫 키 운용을 통해서 키보드 언어 설정, USB 초기화, CV-131A / CV-131B의 운영 체제 선택, 시스템 설정 정보 확인을 할 수 있습니다.

핫 키를 실행하기 위한 순서는 다음과 같습니다:

1. 키보드의 [Ctrl] 키를 누른 채로
2. 키보드의 [F12] 키를 눌렀다가 떼고 나서
3. 아래 표를 참조해서 실행 하고자 하는 기능의 핫 키를 눌렀다가 뗍니다.
4. 누르고 있던 [Ctrl] 키를 뗍니다.

주의: 1. 키보드 언어 설정을 변경한 뒤에는 반드시 시스템을 재 시작 해야 합니다.
2. 시스템 설정 정보 핫 키를 사용하기 전에 텍스트 편집기가 실행 중인지 확인하십시오.

각 핫 키의 종류와 해당 기능은 아래의 표에서 설명합니다:

Hotkey	기능
Ctrl + F12, 3, 3	키보드 언어를 영어로 설정
Ctrl + F12, 0, 8	키보드 언어를 프랑스어로 설정
Ctrl + F12, 1, 5	키보드 언어를 일본어로 설정
Ctrl + F12, F5	USB 초기화
Ctrl + F12, F3	Sun 시스템 운영 체제 선택
Ctrl + F12, F4	시스템 설정 정보 확인

시스템 설정 정보 확인 핫 키를 실행하면 아래와 같은 코드가 화면에 나타납니다:

O 03 L 33

O 03 은 현재 사용중인 Sun 운영 플랫폼을 의미하고, **L 33** 은 현재 키보드의 언어 설정이 영어로 되어 있음을 의미합니다.

Sun 키보드 에뮬레이션

PS/2 (101/104) 키 키보드에서 [Ctrl]키와 다른 키들과의 조합으로 SUN 키보드의 기능을 대신할 수 있습니다. 각 기능에 해당하는 단축 키가 아래의 표에 나와 있습니다.

주의: [Ctrl]키 조합을 사용할 때에는 [Ctrl]키를 눌렀다가 뗀 뒤, 실행 키를 눌렀다 뗍니다.

	SUN
[Ctrl] [T]	Stop (정지)
[Ctrl] [F2]	Again (다시)
[Ctrl] [F3]	Props (속성)
[Ctrl] [F4]	Undo (실행 취소)
[Ctrl] [F5]	Front (앞으로)
[Ctrl] [F6]	Copy (복사)
[Ctrl] [F7]	Open (열기)
[Ctrl] [F8]	Paste (붙여넣기)
[Ctrl] [F9]	Find (찾기)
[Ctrl] [F10]	Cut (잘라내기)
[Ctrl] [1]	🔇
[Ctrl] [2]	−
[Ctrl] [3]	+
[Ctrl] [4]	☾
[Ctrl] [H]	Help (도움말)

문제 해결

문제	원인	해결 방법
Wake Up 기능이 동작하지 않는 경우.	시스템이 마우스 및 키보드 입력에 반응하지 않기 때문입니다.	POWER키 ([Ctrl] [4])를 누릅니다. 그래도 시스템이 응답하지 않을 경우, 마우스 왼쪽 오른쪽 버튼을 동시에 클릭하거나 [Esc]키를 누릅니다.
핫 플러그-인 기능을 지원하는 USB 장비를 연결한 뒤, 키보드 및 마우스가 반응하지 않는 경우.	USB가 초기화 되어야 합니다.	USB를 초기화 하는 두 가지 방법이 있습니다: 1. 컴퓨터의 USB 포트에서 USB 케이블을 뽑았다가 다시 연결합니다. 2. 4페이지에 나와있는 USB 초기화 핫 키 조합을 누릅니다.
비디오 해상도에 문제가 있는 경우.	사용하는 모니터에 맞지 않는 해상도를 사용하고 있습니다.	일부 모니터들은 1152 x 900의 해상도를 지원하지 않습니다. 모니터의 해상도를 다음 둘 중 하나로 설정합니다: - 1280 x 1024 - 1024 x 768.

제품 제원

제원		CV-131A	CV-131B
컨넥터	스위치 연결부	1 x SPHD -15 M	2 x 6 pin mini DIN M 1 x HDB-15 F
	Sun 연결부	1 X HDB-15 M 1 x USB Type A M	
LED		1 Power	
에뮬레이션		Sun 키보드 및 마우스	
비디오 해상도		Sun 규격 1152 x 900; 1280 x 1024; 1600 x 1200	
작업 환경		사용 온도: 0 - 50o C 보관 온도: -20 - 60o C 습도: 0 - 80% RH Noncondensing	
케이블 길이		1.8m	
케이스; 크기		플라스틱; 10.65 x 4.2 x 2.31 cm	
무게		0.2kg	0.24kg