Slideaway™ LCD KVM 스위치
CL1008 / CL1016

사용자 설명서

www.aten.co.kr

FCC Information (FCC 정보)

본 제품은 FCC A급 제품입니다. 본 제품을 일반 가정환경에서 사용 시 라디오전파 방해 등을 야기할 수 있으므로 사용자는 이에 따른 적절한 조치를 취하십시오.

이 설비는 가전제품 설치 시 유해한 환경에 대응하기 위한 FCC규약 15조에 의거 A급 디지털장치 제한한도에 근거하여 테스트를 거친 제품입니다.

본 장비는 무선주파수에너지를 발생 확산시킬 수 있으며, 만약 설명서에 따라 설치되고 사용되지 않는 경우 라디오 등 무선통신에 방해가 야기될 수도 있습니다.

본 장비를 가정에서 사용할 경우 해로운 전파방해 등을 유발할 수 있으므로 이를 위한 사용자 본인의 적절한 조치를 요합니다.

RoHS

본 제품은 RoHS지침(유해물질 사용제한 지침)에 준수하는 설계 및 생산공정을 거친 제품입니다.

SJ/T 11364-2006

아래의 정보는 중국과 관련된 것입니다.

部件名称	有毒有害物质或元素					
	铅	汞	镉	六价铬	多溴联苯	多溴二苯醚
电器部件	●	○	○	○	○	○
机构部件	○	○	○	○	○	○

○: 表示该有毒有害物质在该部件所有均质材料中的含量均在SJ/T 11363-2006规定的限量要求之下。

●: 表示符合欧盟的豁免条款，但该有毒有害物质至少在该部件的某一均质材料中的含量超出SJ/T 11363-2006的限量要求。

×: 表示该有毒有害物质至少在该部件的某一均质材料中的含量超出SJ/T 11363-2006的限量要求。

User Information (사용자 정보)

Online Registration (온라인 등록)

귀하의 제품을 본사의 온라인 지원 센터에 등록하십시오:

International 전 세계 공통		http://support.aten.com
North America 북미 지역	ATEN TECH	http://www.aten-usa.com/product_registration
	ATEN NJ	http://support.aten.com

Telephone Support (전화 지원)

전화 지원은 아래의 번호로 연락하십시오:

International 전 세계 공통		886-2-8692-6959
North America 북미 지역	ATEN TECH	1-888-999-ATEN
	ATEN NJ	1-732-356-1703

User Notice (사용자 주의 사항)

본제품의 제조사는 본 매뉴얼의 정보를 개정할 권한을 보유하며, 그러한 개정이나 변경에 대한 제조사측의 통고 없이 때때로 내용변경을 할 수 있는 권한을 지닙니다.

제조사는 명시적이든 혹은 묵시적이든, 특정 목적을 위한 시장성과 적합성에 대한 암시적 보증을 포함하여, 이에 국한되지 않고 어떤 종류의 보증도 없이 이 안내서를 제공합니다. 제조사는 이 설명서에 묘사되어 있는 제품을 언제든지 향상시키고 변경할 수도 있습니다.

본 매뉴얼의 권한을 보유한 제조사의 공식 허락 없이 이 인쇄물의 어떠한 부분도 기타 다른 형태나 방법으로 수정될 수 없으며, 번역, 변형 또는 각색 등에 사용될 수 없습니다.

제조사는 사용자의 임의수정이나 개조 등으로 인해 야기된 라디오/TV 간섭에 대하여 책임을 지지 않습니다. 이러한 간섭을 수정하는 것은 사용자의 책임입니다.

제조사는 제품 사양에 명시된 정격 전압을 사용하지 않은 제품의 손상 등에 대해서는 책임을 지지 않습니다.

반드시 사용 전 전원의 전압을 확인하여 사용해주시기 바랍니다.

일반적으로 LCD (Liquid Crystal Display) 모니터는 100만여 개의 픽셀들로 구성되어 있습니다. 불량 픽셀은 올바른 색을 출력하지 못하는 픽셀을 의미합니다. 이 불량 픽셀은 화면상의 하얀 점이나 까만 점처럼 보입니다. LCD 공정 과정에서의 작은 먼지 또는 운송 과정에서의 미세한 충격에 의해서도 이 불량 픽셀이 발생하기 때문에, ISO 13406-2 표준은 불량 픽셀을 포함한 LCD 모니터의 등급을 Class 1부터 4까지 네 가지 등급으로 규정하고 있습니다. Class 1이 최상품, Class 4가 최하품을 의미합니다. 거의 모든 LCD 제조 회사는 Class2 등급을 기준으로 워런티를 적용합니다.

따라서 Class 2 등급에 해당하는 불량 픽셀이 포함된 LCD 제품의 경우 ISO 표준에 의거하여, 해당 LCD 제품은 교체의 이유가 되지 않습니다.

Package Contents (패키지 구성 품)

Basic Package (기본 구성품)

CL1008 / CL1016의 기본 구성품은 다음과 같습니다:

- 1 CL1008 / CL1016 본체와 랙 마운트 키트
- 2 전용 KVM 케이블 세트
- 1 전원 코드
- 1 펌웨어 업그레이드 케이블
- 1 사용자 설명서*
- 1 빠른 시작 가이드

Optional Equipment (추가 구성품)

추가 구성품 구매 여부에 따라, 다음의 구성품들 중 하나가 제품 패키지에 포함되어 있을 수 있습니다:

- 표준 랙 마운트 키트 - Long
- 1인 설치 랙 마운트 키트 - Short
- 1인 설치 랙 마운트 키트 - Long

위의 모든 제품 구성 품이 올바로 제공 되었는지 확인해주십시오. 만일 배송 중 손상되었거나 빠진 물품이 있을 경우 판매자 에게 문의해 주시기 바랍니다.

본 제품 및 기타 연결 장치들의 손상을 방지하기 위해서 사용자는 본 지침서를 철저히 읽고 설치와 실행 과정을 지시대로 따라주십시오.

*본 매뉴얼이 배포된 이후로 몇몇 내용들이 새로이 추가 되었을 수도 있습니다. 본사의 홈페이지를 방문 후 최신 버전의 사용자 지침서를 다운로드 하시길 바랍니다.

Copyright © 2008 ATEN® International Co., Ltd.
Manual Part No. PAPE-0287-200G
Printing Date: 05/2008

Altusen과 Altusen로고는 ATEN International Co., Ltd 소유의 고유 트레이드 마크입니다. 모든 등록된 브랜드와 트레이드마크는 소유자의 권리와 자산입니다.

Contents (목차)

FCC 정보. ii
RoHS. ii
SJ/T 11364-2006.. ii
사용자 정보. iii
온라인 등록. iii
전화 지원. iii
사용자 주의 사항. iv
패키지 구성품. v
기본 구성품. v
추가 구성품. v
본 설명서에 대하여. ix
사용 기호. x
제품 정보. x

1. Introduction (소개)

개요. 1
제품 특징. 2
시스템 요구사항. 3
컴퓨터. 3
케이블. 3
OS 지원.. 4
구성 요소. 4
전면 부. 4
후면 부. 6

2. Hardware Setup (하드웨어 설치)

시작하기 전에. 7
표준 랙 마운팅. 7
단일 스테이지 설치. 9
데이지 체인 설치. 11

3. Basic Operation (기본 운용)

콘솔 열기 13
콘솔 닫기 14
장비 운용시 주의사항 15
전원 켜기 16
전원 끄기 및 재시작 16
LCD OSD 구성 17
LCD 버튼 17
LCD 설정 변경 18
포트 ID 번호 설정 19
포트 선택 19
수동 포트 전환 19
핫 플러그-인 20
KVM 포트 핫 플러그-인 20

4. OSD Operation (OSD 운용)

OSD 개요 21
OSD 탐색 23
OSD 메인 화면 항목 23
OSD 기능 24
F1: GOTO 24
F2: LIST 25
F3: SET 26
F4: ADM 28
F5: SKP 31
F6: BRC 32
F7: SCAN 33
F8: LOUT 34

5. Hotkey Operation (핫 키 운용)

핫 키 포트 접속 35
핫 키 모드 실행 35
액티브 포트 선택 36
자동 스캔 36
스킵 모드 38
핫 키 경보음 컨트롤 39
핫 키 요약 표 39

6. The Firmware Upgrade Utility (펌웨어 업그레이드 유틸리티)

준비 과정 42
업그레이드 시작 43
업그레이드 성공 45
업그레이드 실패 45
펌웨어 업그레이드 복구 46

Appendix (부록)

안전 지시사항 47
일반 47
랙 마운팅 49
기술 지원 50
국제 50
북미 지역 50
제품 규격 51
CL1008 51
CL1016 52
접속 표 53
CL1008 – ACS1208A 53
CL1008 – ACS1216A 53
CL1016 – ACS1208A 54
CL1016 – ACS1216A 54
로그인 정보 초기화 55
추가 랙 마운팅 56
OSD 공장 초기화 설정 59
전용 키 59
SPHD 컨넥터에 관하여 60
제한된 보증 60

About this Manual (본 설명서에 관하여)

본 사용자 설명서는 CL1008/ CL1016 시스템에 관한 정보를 제공합니다. 본 설명서에서 설치, 구성 및 운영에 대한 모든 과정을 설명합니다. 각 메뉴의 내용은 아래와 같습니다.

Chapter 1, Introduction (제품 소개), 이 챕터에서는 CL1008 / CL1016 시스템에 대해서 설명합니다. 본 제품의 목적, 특징, 장점에 대해서 소개하고, 제품 전면 및 후면 패널 구성요소에 대해서 설명합니다.

Chapter 2, Hardware Setup(하드웨어 설치), 기본 단일 스테이지 설치에서부터 32개의 데이지 체인 설치까지, 시스템 설치 과정을 단계별로 설명합니다.

Chapter 3, Basic Operation(기본 운용), CL1008 / CL1016 운용에 관련된 기본 컨셉에 대해서 설명합니다.

Chapter 4, OSD Operation(OSD 운용), CL1008 / CL1016의 OSD (On Screen Display)의 사용법에 대해 자세히 설명합니다.

Chapter 5, Hotkey Operation(핫 키 운용), CL1008 / CL1016 시스템의 핫 키 운용에 관련된 모든 운용 과정 및 기본 컨셉에 대해서 설명합니다.

Chapter 6, The Firmware Upgrade Utility(펌웨어 업그레이드 유틸리티), 펌웨어 업그레이드 유틸리티를 사용해서 CL1008 / CL1016의 최신 펌웨어로 업그레이드 하는 과정에 대해 설명합니다.

An Appendix(부록), 본 설명서 후반 부에서는 CL1008 / CL1016 에 관한 기술 지원 및 문제 해결에 대한 정보를 설명합니다.

Conventions(기호 설명)

본 매뉴얼은 다음과 같은 기호를 사용합니다.

Monospaced (빈 공간)	빈 공간 사이의 텍스트 문자를 입력함.
[ ]	[ ]사이의 해당 키를 입력. 예) [Enter] 의경 우 **Enter** 키를 입력. 만일 중복 키의 입력이 필요한 경우 예를 들어 [Ctrl+Alt]와 같이+ 기호로 표시됨.
1.	숫자의 차례대로 절차를 따름.
♦	순차적인 절차가 아닌 사용정보를 제공함.
→	다음에 올 선택사항을 지시함(메뉴나 대화 창 등). 예를 들어, Start→Run 의 의미는 Start 메뉴를 실행한 후, Run을 선택함.
⚠	강조해야 할 주의사항을 표시함.

Product Information (제품 정보)

모든 ALTUSEN 제품에 관한 정보와 도움에 관한 방법 등 ALTUSEN 웹사이트나 ALTUSEN 정식 판매자 에게 문의하십시오. 각 지점의 위치와 전화번호들에 관한 정보는 ALTUSEN 홈페이지에 있습니다.

국제		http://www.aten.com
북미 지역	ATEN TECH	http://www.aten-usa.com
	ATEN NJ	http://www.aten.com

Chapter 1
Introduction (제품 소개)

Overview (개요)

CL1008 / CL1016 Slideaway™ LCD KVM 스위치 시리즈는 하나의 콘솔에서 여러 대의 컴퓨터에 접속할 수 있도록 해주는 컨트롤 유닛입니다. 한 대의 CL1008 / CL1016 유닛은 최대 8 / 16 대의 컴퓨터를 컨트롤 할 수 있습니다. 최대 15대의 KVM 스위치를 CL1008 / CL1016 유닛에 데이지 체인 방식으로 연결할 수 있으며, 따라서 최대 256 대의 컴퓨터를 단일 KVM 콘솔에서 컨트롤 할 수 있습니다.

키보드, LCD 모니터, 터치패드가 내장된 CL1008 / CL1016 제품은 1U 랙 사이즈에 슬라이딩 방식으로 장착이 가능하여, 공간 절약 및 보다 유연성 있는 작업환경을 제공합니다. LCD 모니터는 제품의 덮개 부분에 설치되어 있으며, 키보드 및 터치 패드는 본체에 내장되어 있습니다. KVM 모듈 섹션을 꺼낸 뒤, 덮개를 열면 모든 사용 준비가 완료됩니다. 제품 운용을 마친 뒤에는 덮개를 덮고 KVM 모듈을 다시 랙으로 밀어 넣으면 됩니다.

CL1008 / CL1016 제품은 모듈 방식으로 디자인 되어 있습니다. 장비의 유지 보수를 위해서 KVM 섹션은 본체에서 분리가 가능합니다.

펌웨어 업그레이드 유틸리티를 사용해서 사용자의 CL1008 / CL1016 제품을 항상 가장 최신 상태로 유지할 수 있습니다. 최신 버전의 펌웨어 업데이트 파일은 본사의 웹 사이트에서 다운 받을 수 있으며, 펌웨어 업그레이드 유틸리티를 사용해서 빠르고 간편하게 업그레이드를 실행할 수 있습니다.

제품 설치는 빠르고 간편합니다. 각각의 케이블을 적절한 포트에 연결하는 것만으로 설치가 완료됩니다. CL1008 / CL1016 제품은 키보드 입력이 직접 전달 되므로, 별도의 소프트웨어 설치가 필요 없습니다. 따라서 복잡한 설치 과정 및 호환성과 관련된 문제에 대해서 신경 쓰지 않아도 됩니다.

키보드를 통한 핫 키 모드 및 마우스를 통한 OSD 메뉴 모드를 사용해서, 본 제품에 연결된 컴퓨터에 쉽게 접속할 수 있습니다. 또한 편리한 자동 스캔 기능을 사용해서 현재 시스템에 접속된 모든 컴퓨터를 자동으로 스캔 및 모니터링 할 수 있습니다.

Features (제품 특징)

- 17" LCD 모니터와 통합된 KVM 콘솔이 슬라이딩 방식의 케이스에 장착되어 있으며, 1U 사이즈의 랙보다 두께가 얇아서 원활한 시스템 운용이 가능합니다.

- 보기 편한 시야 각을 위해 LCD 모듈은 최대 115° 까지 회전 가능합니다.

- 표준 랙 마운팅 키트가 포함되어 있으며, 1인 설치 가능한 랙 마운팅 키트를 별도 구매할 수 있습니다.

- 최대 15대의 장비를 데이지 체인 방식으로 연결해서, 최대 128(CL1008) / 256(CL1016)대의 컴퓨터를 컨트롤할 수 있습니다.

- 별도의 소프트웨어를 설치하지 않고도, 핫 키 모드 및 OSD 메뉴를 통해서 편리하게 시스템에 연결된 컴퓨터를 컨트롤 할 수 있습니다.

- 특정 컴퓨터를 모니터링할 수 있는 자동 스캔 기능을 제공합니다.

- 한 대의 키보드에서 입력한 명령어를 시스템에 접속 중인 모든 컴퓨터로 동시에 전송할 수 있습니다.

- 제품의 전원을 끄지 않고도 시스템에 컴퓨터를 연결 및 제거할 수 있는 핫 플러그-인 기능을 제공합니다.

- 두 단계의 비밀번호 보안을 제공합니다. 오직 인증 받은 사용자들 만이 시스템에 접속해서 컴퓨터를 컨트롤 및 탐색할 수 있습니다.

- 시스템에 연결된 컴퓨터의 비디오 설정이 LCD 모니터에 가장 적합하도록 자동으로 조절됩니다.

- 펌웨어를 업그레이드 할 수 있습니다.

- 다음의 키보드 언어를 지원합니다: 영어 (미국); 영어 (영국); 프랑스어; 독일어; 독일어 (스위스); 이탈리아어; 일본어; 헝가리어; 한국어; 스페인어; 스웨덴어; 중국어; 러시아어

Requirements (시스템 요구사항)

Computers (컴퓨터)

각 컴퓨터에는 다음의 장비들이 설치되어 있어야 합니다:

- VGA, SVGA, 멀티 싱크 카드

주의: LCD 모니터의 최대 해상도는 1280 x 1024 @ 75 Hz입니다. 시스템에 연결된 컴퓨터의 해상도가 LCD 모니터의 최대 해상도 보다 높지 않도록 설정합니다.

- 6-pin Mini-DIN (PS/2 타입) 키보드 및 마우스 포트

Cables (케이블)

비 표준의 케이블을 사용하면 본 제품 및 제품에 연결된 장치에 손상을 주거나, 전체적인 제품 성능을 저하시킬 수 있습니다. 데이터 전송 시 최적의 안전성과 깔끔한 설치를 위해서, 제품 패키지와 함께 제공되는 고품질의 전용 케이블을 사용하시는 것을 권장합니다. 각 길이에 따른 케이블 제품 명은 아래 표를 참조합니다:

기능	제품 명	길이
KVM 스위치와 KVM 스위치 연결 (데이지 체인 설치)	2L-1700	0.6 m
	2L-1701	1.8 m
	2L-1703	3.0 m
	2L-1705	5.0 m
KVM 스위치와 컴퓨터 연결	2L-5201P	1.2 m
	2L-5202P	1.8 m
	2L-5203P	3.0 m
	2L-5206P	6.0 m

OS Support (지원 가능 운영 체제)

지원 가능한 운영 체제는 아래의 표를 참조합니다:

운영 체제		버전
Windows		2000 이상의 버전
Linux	RedHat	7.1–7.3, 8.0, 9.0, Fedora Core 2–4
	SuSE	8.2, 9.3, 10
	Mandriva (Mandrake)	9, 2005 Limited Edition, 2006
UNIX	IBM	AIX: 4.3, 5L
	FreeBSD	4.2, 4.5
Novell	Netware	5.0, 6.0

Components (구성요소)
Front View (전면 부)

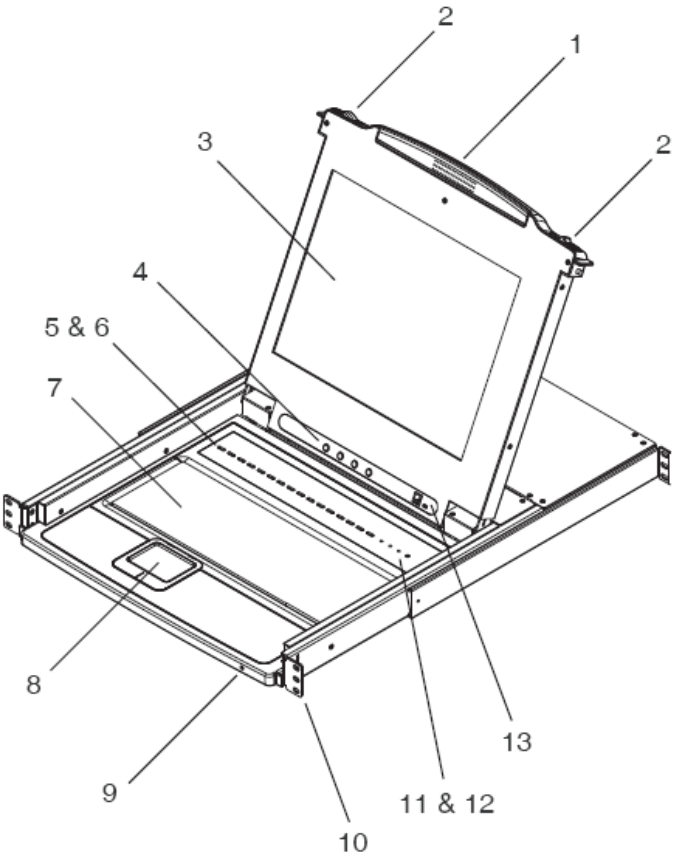

번호	구성요소	설명
1	손잡이	손잡이를 당겨서 KVM 모듈을 꺼낼 수 있으며, 다시 손잡이를 밀어서 KVM 모듈을 제자리로 밀어 넣을 수 있습니다.
2	슬라이드 잠금 장치	콘솔을 슬라이드 시켜서 꺼내려면 반드시 이 슬라이드 잠금 장치를 옆으로 이동시켜야 합니다. 제품을 슬라이드 방식으로 꺼내고 집어넣는 방법에 관한 자세한 사항은 13 페이지를 참조합니다.
3	LCD 화면	KVM 모듈을 꺼낸 뒤, 덮개를 열면 이 LCD 모니터가 나타납니다.
4	LCD 컨트롤	이 곳에 LCD 모니터의 On/Off 스위치가 있으며, LCD 화면 이동 및 기타 설정에 관한 버튼들도 있습니다. 자세한 사항은 17 페이지를 참조합니다.
5	포트 스위치	이 스위치를 눌러서 해당 포트에 연결된 컴퓨터를 선택할 수 있습니다. 자세한 사항은 19페이지를 참조합니다.
6	포트 LED	포트 스위치에 두 개의 포트 LED가 내장되어 있습니다. 왼쪽에는 *On Line* LED (온라인 LED), 오른쪽에는 *Selected Port* LED (선택된 포트 LED)가 있습니다: - 해당 포트에 연결된 컴퓨터가 사용 중이면 *On Line* LED에 노란색 불이 들어옵니다. - 해당 포트에 연결된 컴퓨터에 KVM 포커스가 있을 경우 *Selected* LED에 녹색 불이 들어옵니다. 평상시에는 LED의 불이 고정되어 있고, 해당 포트에서 자동 스캔 모드가 실행 중일 경우 LED가 깜빡입니다. (자세한 사항은 33 페이지의 *F7: SCAN*를 참조합니다).
7	키보드	
8	터치 패드	
9	전원 LED	전원이 켜져 있으면 이 LED에 진한 녹색 불이 켜집니다.
10	랙 마운팅 브라켓	제품을 랙에 고정시키기 위해서, 제품의 각 모서리에 랙 마운팅 브라켓이 설치되어 있습니다.
11	Lock LED	Num Lock, Caps Lock, Scroll Lock LED들이 이 곳에 있습니다.
12	초기화 스위치	이 버튼을 눌러서 시스템을 초기화 시킬 수 있습니다.
13	펌웨어 업그레이드 섹션	- **펌웨어 업그레이드 포트:** 관리자 컴퓨터와 CL1008 / CL1016 장비간의 펌웨어 업그레이드 데이터 전송 역할을 하는 펌웨어 업그레이드 케이블을 이 RJ-11 컨넥터에 연결합니다. - **펌웨어 업그레이드 스위치:** 평상시에는 이 스위치가 NORMAL로 설정되어 있어야 합니다. (펌웨어 업그레이드에 관한 자세한 사항은 41페이지를 참조합니다.)

Rear View (후면 부)

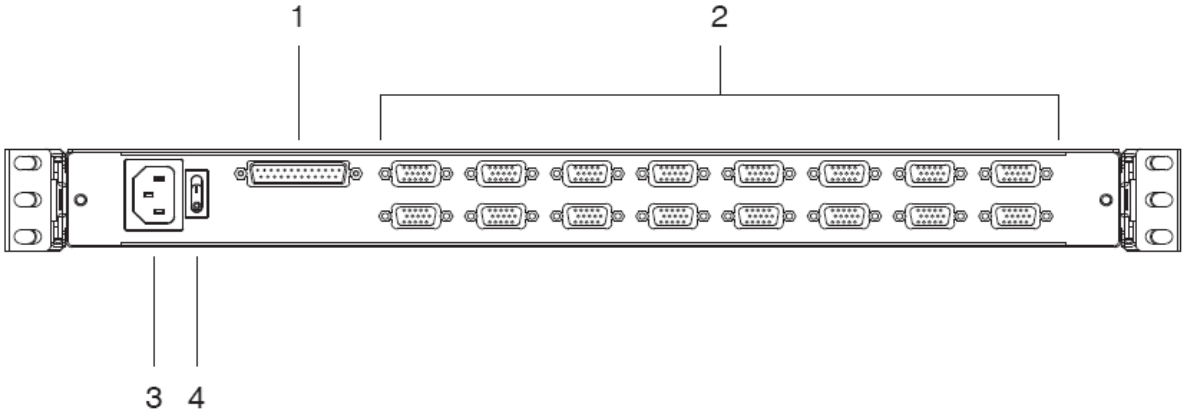

번호	구성요소	설명
1	데이지 체인 포트	데이지 체인으로 각 스위치를 연결할 경우, 케이블을 이곳에 연결합니다.
2	KVM 포트 섹션	컴퓨터와 스위치를 연결하는 케이블을 이곳에 연결합니다. **주의:** SPHD 컨넥터의 모양이 변형되었기 때문에, 본 제품을 위해 설계된 전용 KVM 케이블만을 사용해서 콘솔을 연결할 수 있습니다. 자세한 사항은 3페이지를 참조합니다. 일반 15 핀 VGA 컨넥터 케이블을 이곳에 연결하지 않습니다.
3	전원 소켓	표준 3구 AC 전원 소켓입니다. AC 콘센트에 연결된 전원 코드를 이곳에 연결합니다.
4	전원 스위치	

주의: 위 사진은 CL1016의 후면 부입니다. CL1008의 후면 부는 KVM 포트가 8개인 것을 제외하고는 위와 모두 동일합니다.

Chapter 2
Hardware Setup(하드웨어 설치)

Before You Begin (시작하기 전에)

1. 본 설명서 47페이지에 이 장치 설치와 관련된 중요한 안전 지시사항이 있습니다. 설치를 시작하기 전에 해당 안전 지시사항을 먼저 읽기를 권장합니다.
2. 설치하려는 모든 장비의 전원이 차단 되었는지 확인하십시오. 전원 ON 기능이 있는 키보드가 설치된 컴퓨터의 전원 코드를 연결하지 않습니다.

Standard Rack Mounting (표준 랙 마운팅)

CL1008/CL1016 제품 패키지에 표준 랙 마운팅 키트가 들어있습니다. 이 키트를 사용해서 깊이 42 -82 cm의 시스템 랙에 이 콘솔을 설치할 수 있습니다.

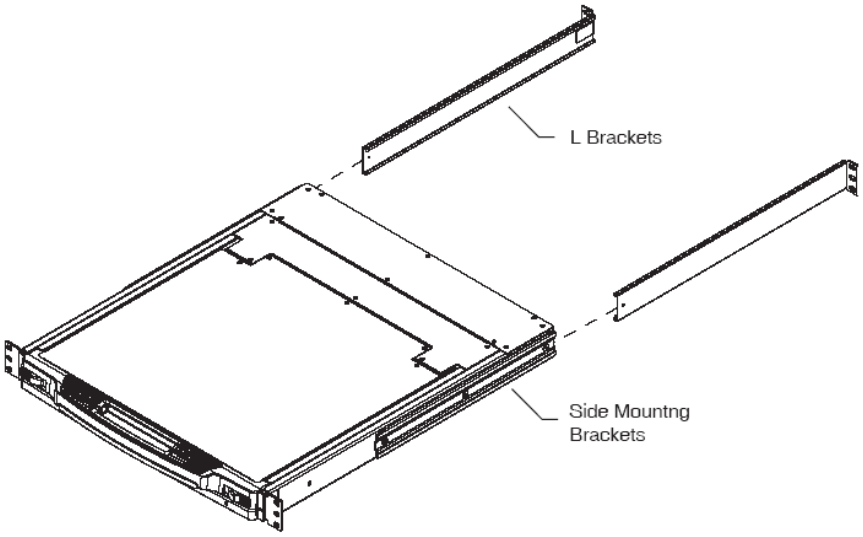

주의: 1. 콘솔을 설치하려면 두 명이 필요합니다. 한 명은 콘솔을 들고 있는 동안 다른 한 명이 스크류 나사를 사용해서 콘솔을 랙에 고정시킵니다.

2. 표준 랙 마운팅 키트에는 스크류 나사 및 고정 너트가 포함되어 있지 않습니다. 별도로 스크류 나사 및 고정 너트의 구매를 원할 경우 판매자에게 문의합니다.

3. 1인 설치 랙 마운팅 키트는 별도로 구매하실 수 있습니다. 자세한 사항은 56 페이지를 참조합니다.

다음의 과정에 따라 콘솔을 랙에 설치합니다:

1. 한 사람이 설치하려는 랙의 위치에서 CL1000 제품을 들고 있는 동안, 다른 한 사람이 스크류 나사를 사용해서 전면 브라켓을 랙에 느슨하게 고정시킵니다.

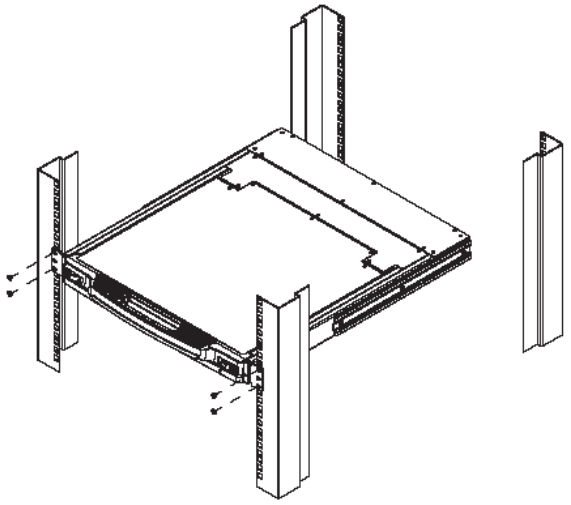

2. 한 사람이 계속해서 CL1000을 들고 있는 동안, 다른 한 사람은 알파벳 L자 모양 브라켓을 CL1000의 양 옆 마운팅 브라켓의 뒤에서부터 밀어 넣은 뒤, 스크류 나사를 사용해서 L자 모양 브라켓을 랙에 고정시킵니다.

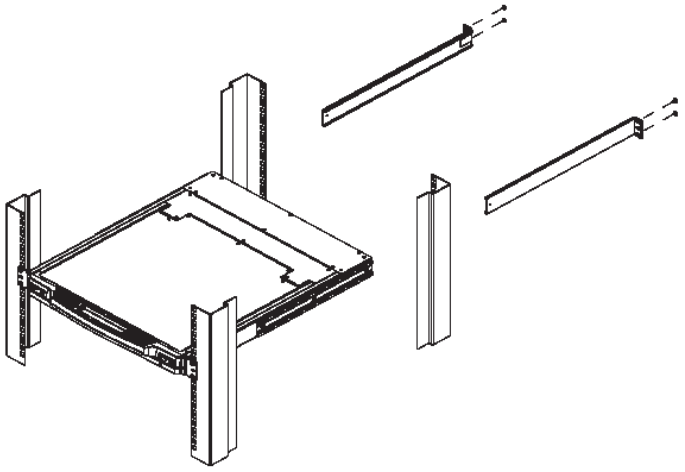

3. L자 모양 브라켓을 확실히 고정한 뒤, 느슨하게 조였던 전면 브라켓의 스크류 나사를 꽉 조입니다.

   주의: 적절한 환기를 위해서 제품 적어도 양 옆으로 5.1cm, 전원 코드 및 기타 코드 정리를 위해 제품 뒷 면으로 12.7cm 정도 여유 공간을 확보합니다.

Single Stage Installation (단일 스테이지 설치)

단일 스테이지 설치의 경우, 최 상위 레벨의 유닛에 추가적으로 스위치를 데이지 체인으로 연결하지 않아도 됩니다. 다음 페이지의 설치 도표를 참조해서 단일 스테이지 설치를 완료합니다. 설치 도표에 나와 있는 숫자는 아래의 각 설치 단계에 해당됩니다:

1. 각 컴퓨터를 설치할 때, KVM 케이블 세트(3페이지의 '케이블' 섹션 참조)를 사용해서 스위치의 KVM 포트와 컴퓨터의 키보드, 비디오, 마우스 포트를 연결합니다.

주의: 데이지 체인 포트는 사용하지 않습니다. 데이지 체인 포트는 추가 장비를 데이지 체인 방식으로 연결할 때 사용됩니다. 데이지 체인 설치는 다음 섹션에서 설명합니다.

2. 제품 패키지에 들어있는 전원 코드를 사용해서 장비의 전원 소켓과 AC 전원 콘센트를 연결합니다.

이 것으로 모든 설치 과정이 완료되었습니다. 이제, 장비의 전원을 켭니다. (자세한 사항은 16페이지를 참조합니다.) 장비의 전원을 켠 뒤, 연결된 컴퓨터들의 전원을 켭니다.

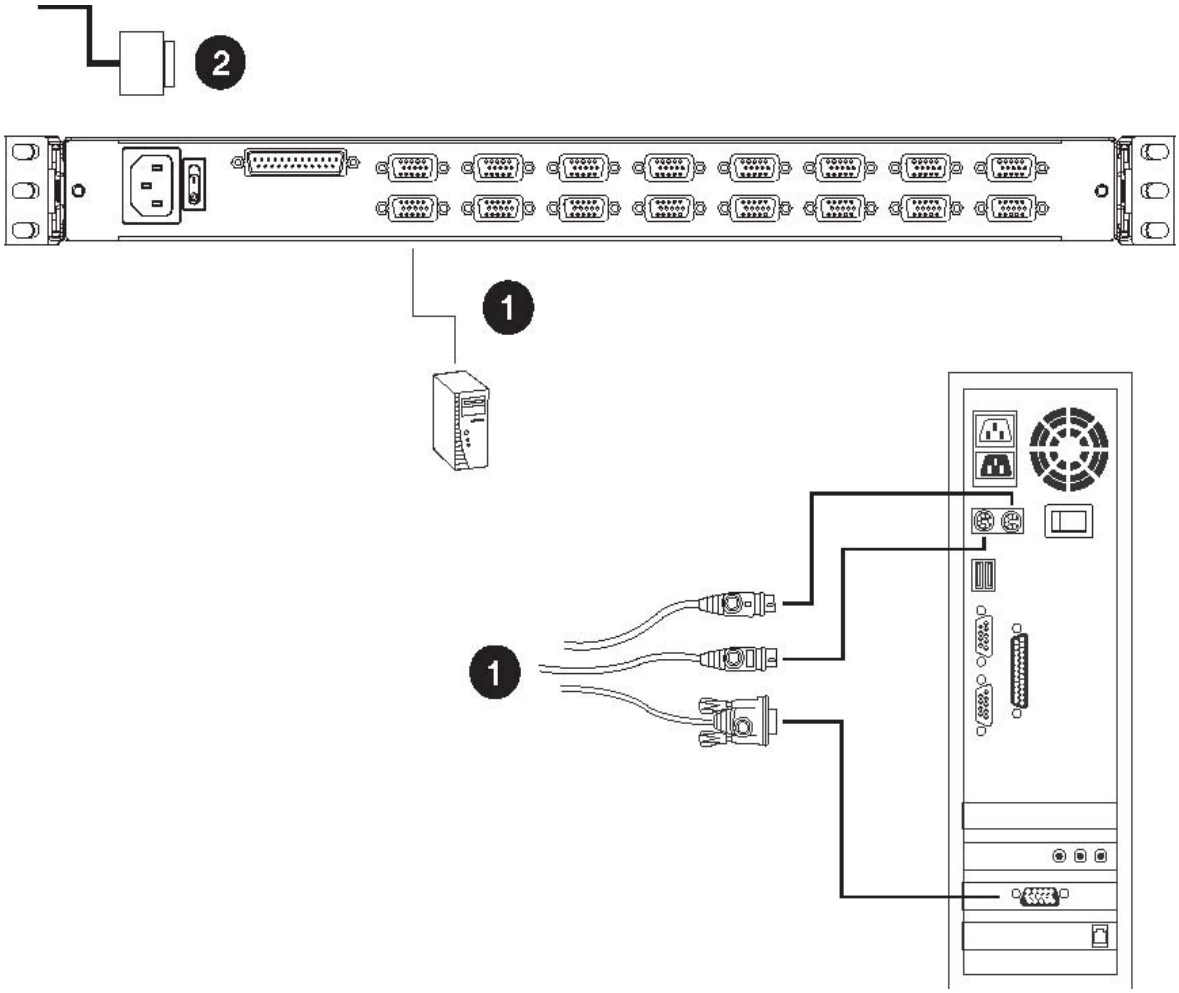

주의: 위 사진은 CL1016의 사진입니다. CL1008의 후면 부는 KVM 포트가 8개인 것을 제외하고는 위와 모두 동일합니다

Daisy-chain Installation (데이지 체인 설치)

더 많은 수의 컴퓨터를 컨트롤 하기 위해서, 최대 15대의 ACS1208A / ACS1216A KVM 스위치를 CL1008 / CL1016 장비에 데이지 체인 방식으로 연결할 수 있습니다.

CL1008 / CL1016를 통해서 최대 248 / 256 대의 컴퓨터를 컨트롤할 수 있습니다. 컨트롤할 수 있는 컴퓨터 수와 그에 따른 필요한 CL1008 / CL1016 장비 수에 대한 정보가 53페이지의 표에 자세하게 나와있습니다.

데이지 체인 설치를 위해서, 우선 설치하고자 하는 모든 장비의 전원이 꺼져 있는지 확인합니다. 그리고 나서 다음 페이지의 설치 도표를 참조해서 다음의 설치 과정을 따릅니다:

1. 데이지 체인 케이블 세트를 사용해서 (자세한 사항은 3페이지 '케이블' 섹션 참조), 상위 레벨의 *Chain Out* 포트와 하위 레벨의 *Chain In* 포트를 연결합니다. (예: 최 상위 레벨의 out 포트와 두 번째 레벨의 in 포트를 연결, 두 번째 레벨의 out 포트와 세 번째 레벨의 in 포트를 연결)

2. KVM 케이블 세트를 사용해서 (ACS1208A / ACS1216A 사용자 설명서의 '케이블' 섹션 참조), 데이지 체인으로 연결된 스위치의 사용 가능한 KVM 포트와 시스템에 설치하려는 컴퓨터의 키보드, 비디오, 마우스 포트를 연결합니다.

3. 위의 단계를 반복해서 시스템에 추가하고자 하는 장비를 설치합니다.

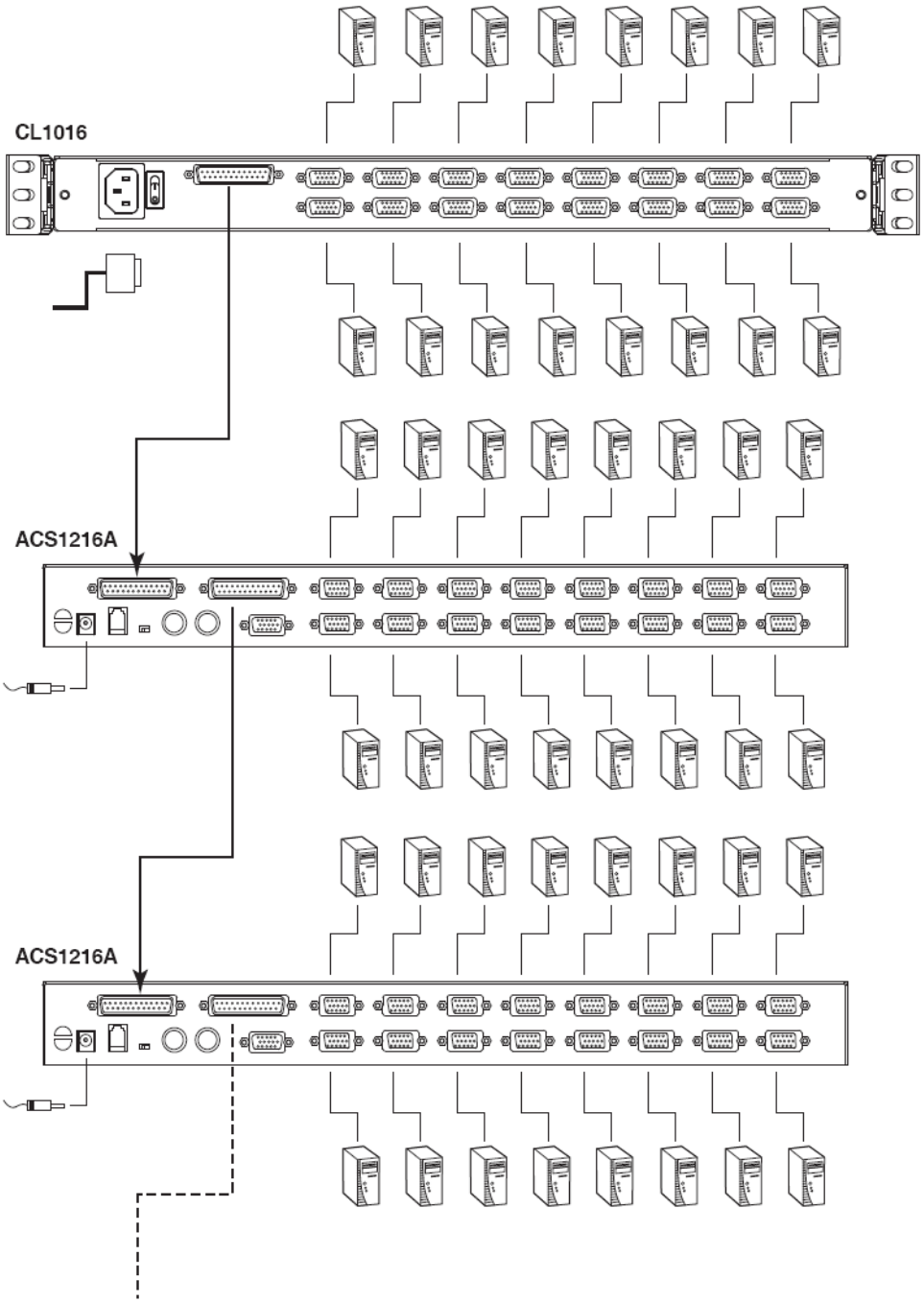

주의: 위 사진은 CL1016의 사진입니다. CL1008의 후면 부는 KVM 포트가 8개인 것을 제외하고는 위와 모두 동일합니다

Chapter 3
Basic Operation (기본 운용법)

Opening the Console (콘솔 열기)

CL1008 / CL1016의 콘솔은 상판 덮개에 설치되어 있습니다. 콘솔을 사용하려면 콘솔 모듈을 꺼내서 덮개를 올리면 됩니다.

주의: 안전 주의사항에 나와있는 것처럼, 콘솔 모듈이 갑자기 미끄러져 나오는 것을 방지하기 위해서 평상시에는 잠금 장치로 고정되어 있습니다. 콘솔 모듈을 사용하려면, 반드시 이 잠금 장치를 전면 패널 쪽으로 밀어낸 뒤, 콘솔 모듈을 꺼냅니다. 자세한 사항은 아래 그림을 참조합니다.

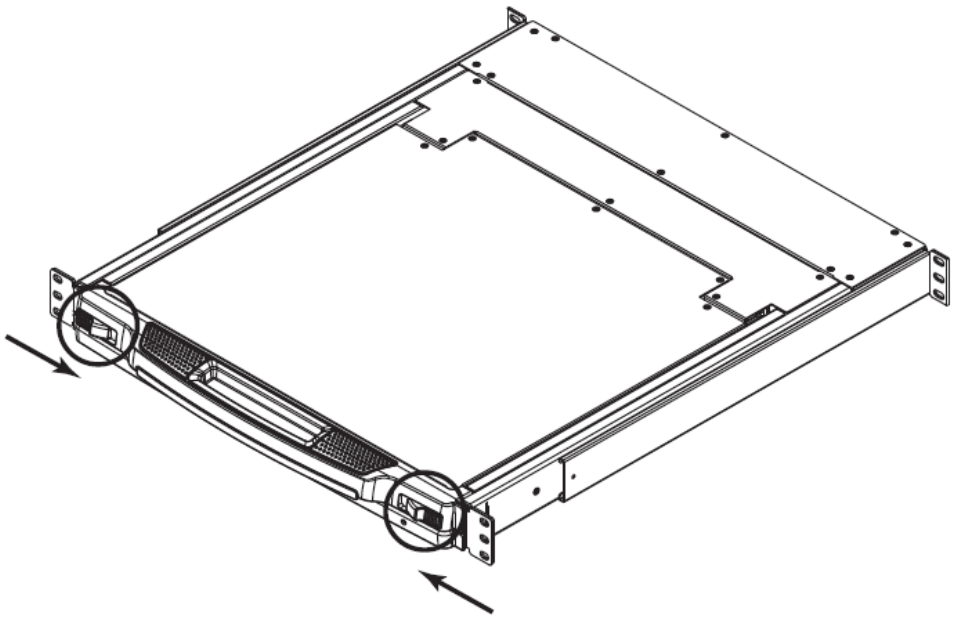

Closing the Console (콘솔 닫기)

콘솔 모듈을 사용 후 다음의 과정을 따라 콘솔 모듈을 다시 밀어 넣습니다:

1. 슬라이드 레일에 있는 잠금 장치를 전면 패널 방향으로 당긴 뒤, 모듈이 멈출 때까지 뒤로 살짝 밀어 넣습니다.

2. 잠금 장치를 원 상태로 되돌린 뒤, 모듈을 살짝 잡아 당긴 뒤, 다시 모듈을 랙 안쪽으로 완전히 밀어 넣습니다.

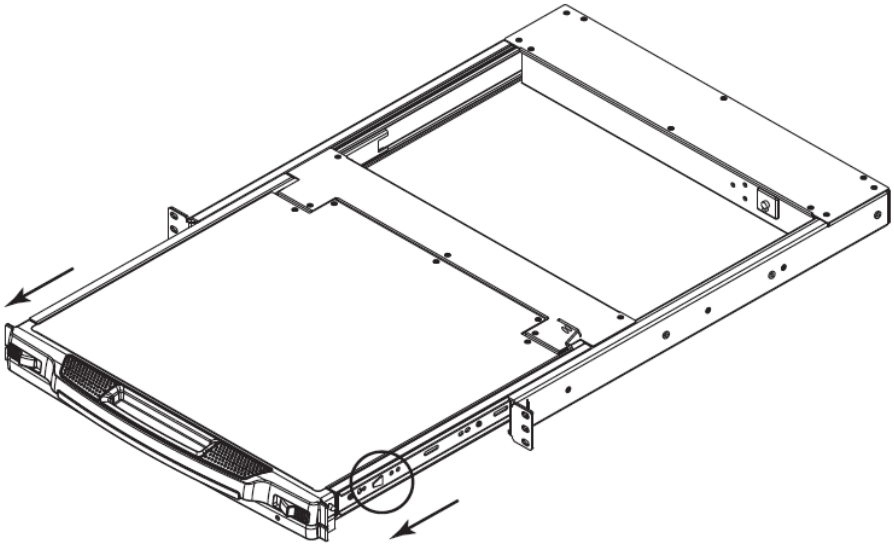

주의: 위와 같이 두 단계에 걸쳐서 모듈을 밀어 넣음으로써, 모듈을 밀어 넣을 때 사용자들의 손가락 부상을 예방할 수 있습니다.

Operation Precautions (사용시 주의 사항)

키보드 모듈이 지탱할 수 있는 무게는 최대 30kg까지 입니다. 이보다 더 무거운 무게가 가해질 경우 키보드 모듈이 손상될 수 있습니다.

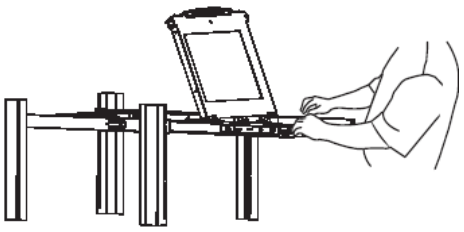	**올바른 사용법!** 사용자의 손과 팔을 가볍게 키보드 모듈에 올린 채 사용합니다.
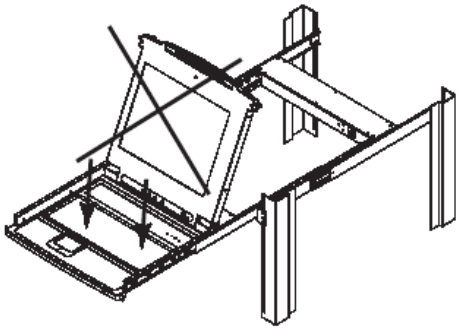	**잘못된 사용법!** - 키보드 모듈에 몸을 기댄 채 사용하지 않습니다. - 키보드 모듈 위에 무거운 물체를 올려 놓지 않습니다.

Powering Up (전원 켜기)

다음의 과정에 따라 장비의 전원을 켭니다.

1. 최 상위 레벨의 CL1008 / CL1016 전원을 켭니다. 몇 초 뒤, 해당 스테이션 ID가 올바르게 나타나는지 확인합니다.

2. 데이지 체인으로 연결된 각 스테이션의 전원 아답터를 상위 레벨 스테이션부터 차례대로 연결합니다. (두 번째 스테이션 연결 후, 세 번째 스테이션 연결.)

   각 ACS1208A / ACS1216A 스위치의 전면 부 패널에 해당 스위치의 스테이션 ID를 나타내는 LED가 설치되어 있습니다. 최 상위 레벨 스위치의 스테이션 ID는 01, 두 번째 스위치의 스테이션 ID는 02, 세 번째 스위치의 스테이션 ID는 03입니다.

   현재 전원을 켠 스위치의 스테이션 ID가 올바르게 나타나는지 확인한 뒤, 다음 레벨의 스위치의 전원을 켭니다.

3. 모든 스테이션의 전원을 켠 뒤, 연결된 컴퓨터의 전원을 켭니다.

Powering Off and Restarting (전원 끄기 및 재 시작)

CL1008 / CL1016 장비의 전원을 꺼야 하는 상황이거나, 장비의 전원이 갑자기 꺼져서 시스템을 재시작 해야 하는 경우에는, 10초 정도 기다린 뒤 장비의 전원을 켭니다. CL1008 / CL1016의 전원이 꺼져도 시스템에 연결된 컴퓨터들은 영향을 받지 않습니다. 만약 연결된 컴퓨터가 올바르게 동작하지 않을 경우, 단순히 해당 컴퓨터를 재 시작하는 것으로 문제를 해결할 수 있습니다.

LCD OSD Configuration (LCD OSD 구성)

The LCD Buttons (LCD 버튼)

LCD OSD를 사용해서 LCD 화면을 구성할 수 있습니다. 이 때 사용되는 네 개의 버튼들에 대한 자세한 설명은 아래의 표를 참조합니다:

버튼	기능
MENU	- 이 버튼을 누르면 LCD OSD 메인 메뉴가 나타납니다. - 아래의 방향 이동 버튼을 이용해서 LCD OSD 메인 메뉴 중 원하는 기능으로 이동한 뒤, 이 버튼을 누르면 해당 기능이 실행됩니다.
▶|▲	메인 메뉴에서 이 버튼을 누르면 오른쪽 혹은 위로 이동할 수 있습니다. 원하는 기능을 실행한 뒤 이 버튼을 누르면 설정 값을 증가 시킵니다.
◀|▼	메인 메뉴에서 이 버튼을 누르면 왼쪽 혹은 아래로 이동할 수 있습니다. 원하는 기능을 실행한 뒤 이 버튼을 누르면 설정 값을 감소 시킵니다.
EXIT	- LCD OSD 메뉴가 실행 중이지 않은 경우, 이 버튼을 누르면 모니터 화면의 화면 자동 조절 기능이 실행됩니다. 이 화면 자동 조절 기능을 실행하면 해당 LCD에 적합한 최적의 해상도 및 기타 설정 값들이 자동으로 변경됩니다. - LCD OSD 메뉴에서 기능에서 이 버튼을 누르면 현재 설정한 값들을 저장한 뒤, 이전 메뉴 화면으로 이동합니다. - LCD OSD 메인 메뉴에서 이 버튼을 누르면, LCD OSD 기능을 종료합니다.

The Adjustment Settings (LCD 화면 설정 변경)

LCD OSD 설정 값 변경에 대한 자세한 사항은 아래의 표를 참조합니다:

설정	설명
Brightness	화면의 밝기를 조절합니다.
Contrast	화면의 명암을 조절합니다.
Phase	화면의 세로 길이를 조절합니다.
Clock	화면의 가로 길이를 조절합니다.
H-Position	화면을 왼쪽 또는 오른쪽으로 이동시킵니다.
V-Position	화면을 위 또는 아래로 이동시킵니다.
Color Temperature	화면의 색 품질을 조절합니다. 채도 및 색 비율 등을 조절할 수 있습니다. Adjust Color 섹션에는 RGB값을 조절할 수 있는 하위 메뉴가 있습니다.
Language	OSD 메뉴에서 사용할 언어를 선택합니다.
OSD Duration	이 곳에서 설정한 시간 동안 아무 입력이 없을 경우, OSD 화면이 자동으로 꺼집니다.
Reset	모든 메뉴 및 하위 메뉴의 설정 사항을 공장 초기화 시킵니다. 주의: Language 메뉴에서 설정한 언어는 초기화 되지 않고 사용자가 설정한 언어 설정 값을 유지합니다.

Port ID Numbering (포트 ID 번호 설정)

시스템의 각 KVM 포트에는 고유한 포트 ID가 설정되어 있습니다. 포트 ID는 다음의 두 가지 항목을 포함하고 있습니다: 스테이션 번호, 포트 번호.

- 스테이션 번호는 데이지 체인 시스템에서 해당 스위치의 위치를 나타내는 두 자리 숫자입니다.

주의: 1. 최 상위 레벨 CL1008 / CL1016 의 스테이션 번호는 01입니다. 이 최 상위 레벨에 데이지 체인으로 연결된 첫 번째 장비의 스테이션 번호는 02입니다.

2. 데이지 체인으로 연결된 스위치의 전면 패널에는 해당 스위치의 스테이션 ID를 나타내는 LED가 설치되어 있습니다.

- 포트 번호는 컴퓨터가 연결된 스테이션의 포트의 번호를 의미합니다.

- 스테이션 번호가 포트 번호 보다 앞에 표시됩니다.

- 1–9 사이의 스테이션 및 포트 번호의 경우 첫 번째 자리에 0이 추가되어서 01–09가 됩니다.

예를 들어, 12번째 스테이션의 6번 포트에 연결된 컴퓨터의 포트 ID는 **12-06** 입니다.

Port Selection (포트 선택)

CL1008 / CL1016 장비는 시스템에 설치된 컴퓨터에 접속할 수 있는 다음의 세 가지 방법을 제공합니다: 수동, OSD 메뉴, 핫 키 모드. 수동 포트 전환의 경우 아래에 설명되어 있으며, OSD 메뉴는 다음 챕테에서 설명하고, 핫 키 포트 선택에 대해서는 챕터 4를 참조합니다.

Manual Port Switching (수동 포트 전환)

- 장비 전면 패널의 스위치를 눌러서 접속하고자 하는 컴퓨터가 연결된 포트로 KVM 포커스를 이동시킵니다.

- 2초 동안 버튼 1, 2를 동시에 눌러서 키보드 및 마우스를 초기화 시킵니다.

- 2초 동안 버튼 7, 8 (CL1008), 또는 버튼 15, 16 (CL1016)을 동시에 눌러서 자동 스캔 모드를 실행합니다. (자세한 사항은 37페이지를 참조합니다).

Hot Plugging (핫 플러그-인)

CL1008 / CL1016 장비는 핫 플러그-인 기능을 지원합니다. 장비의 전원을 끄지 않고도, 해당 케이블을 연결 및 해제 함으로서 장치를 제거 및 추가할 수 있습니다. 다음의 과정에 따라 핫 플러그-인 기능을 사용합니다:

Hot Plugging KVM Ports (KVM 포트 핫 플러그-인)

스위치의 KVM 포트에 연결된 케이블을 연결 / 해제 함으로써 시스템에 컴퓨터를 추가 / 제거할 수 있습니다. 이렇게 컴퓨터를 새로 추가 및 제거한 경우, OSD 메뉴에서 변경된 포트 정보를 수동으로 재 설정 해야만, OSD 메뉴에 변경 사항이 적용됩니다. 자세한 사항은 26, 28 페이지의 *F3: SET*, *F4: ADM*를 참조합니다.

주의: 컴퓨터의 운영 체제에서 핫 플러그인 기능을 지원하지 않을 경우, 이 기능이 올바르게 동작하지 않을 수도 있습니다.

Chapter 4
OSD Operation (OSD 운용)

OSD Overview (OSD 개요)

각 OSD 메뉴 옵션에서 KVM 시스템의 컨트롤 및 구성을 실행할 수 있습니다. 모든 과정은 OSD 메인 화면에서부터 시작됩니다.

메인 화면을 불러오려면, **OSD** 키를 누르거나 (59페이지 참조), **[Scroll Lock]**키를 두 번 누릅니다.

주의: **[Scroll Lock]** 키가 OSD 핫 키의 초기 설정 값입니다. 사용자가 원할 경우 **[Ctrl]**키를 핫 키로 설정할 수 있습니다. 이 **[Ctrl]**키를 두 번 눌러서 OSD 메뉴를 불러올 수 있습니다. 이 때 반드시 키보드의 같은 위치에 있는 **[Ctrl]**키를 눌러야 합니다. (자세한 사항은 26페이지의 'OSD 핫 키'을 참조합니다).

OSD는 두 단계(관리자/사용자)의 비밀번호 시스템을 갖습니다. OSD 메인 화면이 나타나기 전에, 사용자 이름과 비밀번호를 묻는 로그인 대화상자가 나타납니다. 올바른 사용자 이름 및 비밀번호를 입력해야 OSD 메인 메뉴에 접속할 수 있습니다.

OSD에 처음으로 로그인 하는 경우 또는 사용자 계정이 생성되지 않았을 경우에는, 로그인 대화상자 화면에서 **[Enter]**키를 누릅니다. 관리자 모드의 OSD 메인 화면이 나타납니다. 이 관리자 모드에서는, 관리자 및 일반 사용자가 사용할 수 있는 모든 기능을 실행할 수 있으며, 비밀번호 관리 권한까지 실행할 수 있습니다.

OSD를 실행하면 아래와 같은 화면이 나타납니다:

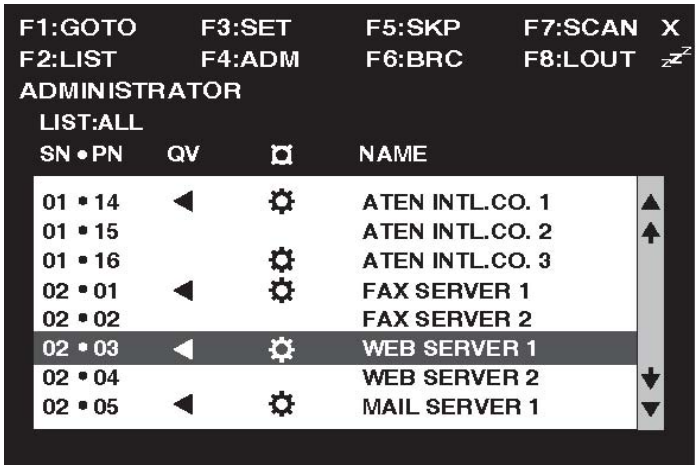

주의: 1. 위 화면은 관리자로 로그인 했을 경우의 메인 화면입니다. 일반 사용자의 메인 화면에는 **F4**, **F6** 메뉴가 없습니다. **F4**, **F6** 메뉴는 관리자들만이 사용할 수 있으며 일반 사용자는 사용할 수 없습니다.

2. OSD의 메인 화면은 위의 화면처럼 포트 목록에서부터 시작되며, 마지막으로 OSD에서 접속했던 포트 위에 막대 커서가 위치합니다.

3. 현재 접속한 사용자들의 포트 목록에는, 관리자에 의해서 접속 권한이 설정된 포트들만이 나타납니다. (자세한 사항은 30페이지의 접속 가능 포트 설정, '*SET ACCESSIBLE PORTS*'을 참조하십시오).

OSD Navigation (OSD 탐색)

- OSD 창의 오른쪽 위에 있는 X 버튼을 클릭하거나 키보드의 **[Esc]**키를 누르면 OSD의 메인 화면이 사라집니다.

- 메인 화면 상단의 $_{Z}Z^{Z}$ 이미지를 클릭하거나 키보드의 **[F8]**키를 누르면 로그아웃 됩니다.
- 목록에서 위, 아래로 한 칸씩 이동하려면 다음 모양의 기호를(▲▼) 마우스로 클릭하거나 키보드의 위, 아래 방향 화살표 키를 누릅니다. 화면에 표시되는 것 보다 더 많은 양의 항목들이 존재한다면 스크롤 바를 이용해서 나머지 항목들을 확인할 수 있습니다.
- 목록에서 위, 아래로 한 페이지 단위씩 이동하려면 다음 모양의 기호를(⬆⬇) 마우스로 클릭하거나, 키보드의 **[Page Up]**, **[Page Down]** 키를 누릅니다. 화면에 표시되는 것 보다 더 많은 양의 항목들이 존재한다면 스크롤 바를 이용해서 나머지 항목들을 확인할 수 있습니다.
- 특정 포트에 KVM 포커스를 이동 시키려면, 해당 포트를 더블 클릭하거나 막대 커서를 해당 포트로 이동시킨 뒤, **[Enter]**키를 누릅니다.

OSD Main Screen Headings (OSD 메인 화면 메뉴 설명)

항목	설명
SN-PN	이 세로 행에는 시스템에 존재하는 모든 KVM 포트들의 포트 ID가 표시됩니다. 특정 컴퓨터에 접속하는 가장 간단한 방법은 컴퓨터가 연결된 포트를 마우스로 클릭하거나, 막대 커서를 해당 포트로 이동시킨 뒤 [Enter]키를 누르는 것입니다.
QV	특정 포트가 Quick View 포트로 선택되었을 경우, 화살표 모양(◀)이 나타납니다. (30페이지의 'Quick View 포트 설정'을 참조합니다.)
☼	포트에 연결된 컴퓨터가 현재 시스템에 접속 중일 때에는, ☼ 표시가 나타납니다.
NAME	포트 이름이 설정된 경우, 해당 포트 이름이 이 곳에 나타납니다.

OSD Functions (OSD 기능)

OSD의 각 기능들을 통해서 시스템을 구성 및 컨트롤할 수 있습니다. OSD를 통해 다음과 같은 작업을 할 수 있습니다: 시스템 상의 KVM 포트로 빠르게 이동; 특정 KVM 포트에 대한 자동 스캔; 사용자가 접속 가능한 KVM 포트 목록 제한; 포트 이름 관리; 사용자 및 시스템 관리; OSD 설정 사항 변경.

OSD기능을 실행하려면 다음의 과정을 따릅니다:

1. 메인 화면 상단의 기능 키 영역을 클릭하거나 키보드의 기능 키를 누릅니다.
2. 해당 기능의 하위 메뉴가 나타나면 실행하려는 기능을 더블 클릭하거나, 키보드를 이용해서 막대 커서를 해당 위치로 이동 시킨 뒤, **[Enter]**키를 누릅니다.
3. 이전 단계의 메뉴로 이동하려면 **[Esc]**키를 누릅니다.

F1: GOTO

GOTO 기능을 실행시킨 뒤, 포트 이름 또는 포트 ID를 입력해서 특정 포트에 접속할 수 있습니다.

- 포트 이름을 사용할 경우, 숫자 **1**을 입력한 뒤, 해당 포트 이름을 입력하고 **[Enter]**키를 누릅니다.
- 포트 ID를 사용할 경우, 숫자 **2**를 입력한 뒤, 해당 포트 ID를 입력하고 **[Enter]**키를 누릅니다.

주의: 특정 포트 이름 및 포트 ID의 일부만 입력할 경우, 해당 문자열을 포함하는 모든 컴퓨터들 중 사용자에게 View 권한이 할당되어 있는 컴퓨터만 화면에 출력됩니다.

이 때 출력되는 내용은 25페이지의 F2 LIST 기능에서 설정한 내용에 관계 없이 해당 문자열을 포함하는 컴퓨터들을 출력합니다.

[Esc]키를 누르면 다시 OSD 메인 화면으로 돌아옵니다.

F2: LIST

이 기능을 사용해서 OSD 메인 화면에 출력되는 포트의 범위를 조절할 수 있습니다.
대부분의 OSD 기능은 메인 화면에 출력되는 포트에만 적용됩니다. F2 기능의 하위 메뉴 및 의미는 아래의 표를 참조합니다:

옵션	의미
ALL	시스템의 모든 포트들을 출력합니다.
QUICK VIEW	Quick View 포트로 선택된 포트들만 출력합니다. (자세한 사항은 30페이지의 '접속가능 포트 설정'을 참조합니다.)
POWERED ON	현재 해당 포트에 연결된 컴퓨터의 전원이 켜져 있는 포트들만 출력합니다.
QUICK VIEW + POWERED ON	Quick View 포트로 선택된 포트들 중 현재 해당 포트에 연결된 컴퓨터의 전원이 켜져 있는 포트들만 출력합니다. (자세한 사항은 30페이지의 'Quick View 포트 설정'을 참조합니다.)

원하는 옵션을 더블 클릭하거나, 막대 커서를 원하는 옵션으로 이동 시킨 뒤, **[Enter]**키를 누릅니다. 현재 선택된 옵션 앞에는 아이콘이 표시됩니다.

F3: SET

이 기능을 사용해서 관리자 및 일반 사용자들은 각자의 작업 환경을 설정할 수 있습니다. 각 사용자 계정의 프로필은 OSD에 의해서 따로 저장되며, 특정 사용자가 로그인 할 경우, 로그인 시 입력되는 사용자 이름에 일치하는 사용자 계정 프로필이 활성화 됩니다. 각 설정 사항들이 아래의 표에 나와있습니다:

설정 사항을 변경하려면 다음의 과정을 따릅니다:

1. 실행하려는 기능을 더블 클릭하거나, 키보드를 이용해서 막대 커서를 해당 위치로 이동 시킨 뒤, **[Enter]**키를 누릅니다.

2. 특정 항목을 선택하면, 해당 항목의 하위 메뉴가 나타납니다. 원하는 하위 메뉴를 더블 클릭하거나, 키보드를 이용해서 막대 커서를 해당 위치로 이동 시킨 뒤, **[Enter]**키를 누릅니다. 선택된 하위 메뉴 앞에는 아이콘이 나타납니다. 각 항목들에 대한 자세한 사항은 아래 표를 참조합니다:

하위 메뉴	기능
OSD HOTKEY	OSD 기능을 실행하기 위한 핫 키를 설정합니다: [Scroll Lock][Scroll Lock] 또는 [Ctrl][Ctrl] Ctrl 키는 컴퓨터에서 실행되고 있는 다른 프로그램과 충돌할 수도 있으므로 Scroll Lock키가 초기 값으로 설정되어 있습니다.
PORT ID DISPLAY POSITION	모니터에서 포트 ID가 출력될 위치를 설정합니다. 초기 설정 값은 모니터 왼쪽 상단 입니다. 하지만 사용자가 원하는 특정 위치로 변경할 수 있습니다. 마우스를 사용하거나, 키보드의 화살표 키와 [Pg Up], [Pg Dn]키를 사용해서 포트 ID를 출력하고자 하는 위치로 이동한 뒤, [Enter]키를 누르면 해당 위치에서 포트 ID가 출력됩니다.
PORT ID DISPLAY DURATION	이 메뉴에서는, KVM 포트가 변경되면 화면에 나타날 포트 ID의 표시 시간을 결정합니다. 다음 두 가지의 옵션을 선택할 수 있습니다: Always On: 포트 ID를 항상 표시합니다. User Defined: 1-255초 범위내의 원하는 시간을 입력한 뒤 [Enter]키를 누릅니다. 초기 설정은 3초입니다. 숫자 0 을 입력할 경우 이 기능은 실행되지 않습니다.

(다음 페이지에서 계속 됩니다.)

(이전 페이지로부터 계속 됩니다.)

하위 메뉴	기능
PORT ID DISPLAY MODE	다음의 세 가지 방법으로 포트 ID를 출력할 수 있습니다: PORT NUMBER: 포트 번호만 출력 PORT NAME: 포트 이름만 출력 PORT NUMBER + PORT NAME: 포트 번호와 포트 이름 모두 출력
SCAN DURATION	자동 스캔 모드가 실행되면 몇 초 간격으로 각 포트를 스캔할 것인지 설정합니다. (자세한 사항은 33페이지의 F7 SCAN을 참조합니다.) 1-255초 사이의 시간을 입력한 뒤 [Enter]키를 누릅니다. 초기 설정 값은 5초입니다. 0을 입력할 경우 자동 스캔 기능이 실행되지 않습니다.
SCAN/SKIP MODE	어떤 컴퓨터에서 스킵 / 스캔 모드를 실행할 것인지 설정합니다. (스킵 모드에 관한 사항은 31페이지 F5 SKP를 참조합니다.) 다음 네 가지 옵션 중 하나를 선택할 수 있습니다. 초기 설정 값은 ALL 입니다: **ALL** – 접속 가능한 모든 포트에 연결된 컴퓨터. (30페이지의 SET ACCESSIBLE PORTS 참조) **QUICK VIEW** – 접속 가능한 포트 중 Quick View 포트로 설정된 포트에 연결된 컴퓨터. (30페이지의 SET QUICK VIEW PORTS 참조) **POWERED ON** – 접속 가능한 포트에 연결된 컴퓨터 중 현재 전원이 켜져 있는 컴퓨터. **QUICK VIEW + POWERED ON** – 접속 가능한 포트 중 Quick View 포트로 설정되어 있는 포트에 연결되어 있으며 현재 전원이 켜져 있는 컴퓨터.
SCREEN BLANKER	KVM 콘솔로부터 이 항목에서 설정한 특정 시간 이상 입력이 없을 경우, 화면이 자동적으로 꺼집니다. 설정 가능 시간 범위는 1-30분입니다. 0을 입력하면 이 기능이 실행되지 않습니다. 초기값은 0으로 설정되어 있습니다. 적절한 시간을 입력한 뒤 **[Enter]**키를 누릅니다.
HOTKEY COMMAND MODE	컴퓨터에서 실행되는 프로그램과 충돌할 경우, 핫 키로 OSD를 실행하는 기능을 켜고(On)/끌(Off)수 있습니다. 초기 설정은 On(실행)으로 되어 있습니다.

F4: ADM

F4는 관리자들만이 사용할 수 있는 기능입니다. 관리자들은 이 기능을 통해서 전반적인 OSD 운용을 구성 및 컨트롤할 수 있습니다. 설정 사항을 변경하려면 해당 항목을 더블 클릭하거나, 키보드를 이용해서 막대 커서를 해당 위치로 이동 시킨 뒤, **[Enter]**키를 누릅니다.

특정 항목을 선택하면, 해당 항목의 하위 메뉴가 나타납니다. 원하는 하위 메뉴를 더블 클릭하거나, 키보드를 이용해서 막대 커서를 해당 위치로 이동 시킨 뒤, **[Enter]**키를 누릅니다. 선택된 하위 메뉴 앞에는 아이콘이 나타납니다. 각 항목들에 대한 자세한 사항은 아래 표를 참조합니다:

항목	기능
SET USERNAME AND PASSWORD	관리자 및 일반 사용자의 사용자 이름 및 비밀번호를 설정할 수 있습니다: - 1명의 관리자와 4명의 사용자들의 비밀번호를 설정할 수 있습니다. - 특정 관리자 또는 사용자를 선택하면 사용자 이름과 비밀번호를 입력하는 화면이 나타납니다. 사용자 이름 및 비밀번호는 A-Z, 0-9를 포함하는 최대 15글자 까지 입력할 수 있습니다. - 각 사용자의 사용자 이름 및 비밀번호를 입력한 뒤 [Enter]키를 누릅니다. - 이전 사용자 이름 및 비밀번호를 변경하거나 삭제하려면 백 스페이스 키(←)를 눌러서 해당 항목을 수정합니다.
SET LOGOUT TIMEOUT	이 곳에서 설정한 일정 시간 동안 콘솔로부터 입력이 없을 경우, 해당 사용자는 자동으로 로그아웃 됩니다. 다시 시스템에 접속하려면 다시 로그인 해야 합니다. 이 기능은, 현재 시스템에 접속 중인 사용자가 로그 아웃 하지 않고 종료한 경우에, 해당 사용자를 특정 시간이 지난 뒤 자동으로 로그아웃 시키고, 다른 사용자들이 시스템에 접속 할 수 있도록 합니다. 1-180분 사이의 원하는 시간을 입력한 뒤, [Enter]키를 입력 합니다. 0을 입력하면, 이 기능은 실행되지 않습니다. 초기 설정 값은 0 입니다.

(다음 페이지에서 계속 됩니다.)

(이전 페이지로부터 계속 됩니다.)

항목	기능
EDIT PORT NAMES	각각의 컴퓨터가 어떤 포트에 연결되어 있는지 보다 편리하게 확인하기 위해서 각 포트에 포트 이름을 설정할 수 있습니다. 관리자는 다음의 과정에 따라 포트 이름을 생성, 변경, 삭제할 수 있습니다. 1. 수정하고자 하는 포트를 클릭하거나, 키보드의 화살표 키를 사용해서 막대 커서를 해당 포트로 이동시킨 뒤, [Enter]키를 누릅니다. 2. 새로운 포트 이름을 입력하거나, 기존의 포트 이름을 변경 또는 삭제합니다. 최대 12자까지 입력할 수 있습니다. 입력 가능한 문자는 다음과 같습니다. - 알파벳 문자: A-Z - 0-9 사이의 모든 숫자 - (+), (-), (/), (.), (빈칸) OSD는 대문자 소문자를 구분하지 않습니다. 소문자가 입력되어도 OSD 화면에는 대문자로 출력됩니다. 3. 수정을 완료하면, [Enter]키를 눌러서 변경 사항을 저장합니다. 변경 사항을 저장하지 않고 종료하려면 [Esc]키를 누릅니다.
RESTORE DEFAULT VALUES	이 기능을 사용해서 포트 이름을 제외한 모든 설정 사항을 공장 초기 상태로 복구합니다. (자세한 사항은 59페이지의 OSD Factory Default Setting를 참조합니다.)
CLEAR THE NAME LIST	이 기능은 위의 Restore Default Values와 비슷합니다. 한가지 차이점은, 이 기능을 실행하면 포트 이름을 포함한 모든 설정 사항이 공장 초기 상태로 복구 된다는 것입니다.
ACTIVATE BEEPER	Y(Yes), N(No)를 선택할 수 있습니다. Y를 선택하면 해당 기능이 활성화 되며, 다음 상황에서 각각 비프 음이 울립니다: - 포트를 변경할 때마다. - 자동 스캔 모드가 실행 될 때. (33페이지 F7 SCAN 참조) - OSD 메뉴에 올바르지 않은 항목이 생성되었을 때. 초기 설정 값은 Y 입니다.

(다음 페이지에서 계속 됩니다.)

(이전 페이지로부터 계속 됩니다.)

항목	기능
SET QUICK VIEW PORTS	관리자는 이 기능을 사용해서 어떤 포트를 Quick View 포트로 선택할 것인지 설정할 수 있습니다. - 특정 포트를 Quick View 포트로 선택/해제 하려면, 키보드의 화살표 키를 사용해서 막대 커서를 해당 포트로 이동 시킨 뒤, [Spacebar]키를 누릅니다. - 포트가 Quick View 포트로 선택되면, 메인 화면의 QV 열에 화살표 모양(◀)이 출력됩니다. Quick View 포트 선택이 해제되면 화살표 모양도 사라집니다. - 25페이지의 F2 LIST 항목에서 Quick View 옵션을 선택하면, 이곳에서 설정한 Quick View 포트들이 목록에 출력됩니다. - 27페이지의 SCAN/SKIP MODE에서 Quick View 옵션을 선택하면, 이곳에서 설정한 Quick View 포트들에서 자동 스캔 기능이 실행됩니다. 어떠한 포트도 Quick View 포트로 초기 설정 되어 있지 않습니다.
SET ACCESSIBLE PORTS	관리자는 이 기능을 사용해서 시스템 상의 모든 포트들에 대한 사용자 접속 권한을, 각 포트 별로 설정할 수 있습니다. 각 사용자를 선택한 뒤, 접속 권한을 설정하려는 포트를 선택하고, [Spacebar]키를 사용해서 해당 사용자에게 적합한 접속 권한을 설정합니다. 설정 가능한 접속 권한은 F(Full Access), V(탐색만 가능), 그리고 아무 권한도 할당 하지 않을 수도 있습니다. 원하는 접속 권한을 선택한 뒤, [Enter]키를 누릅니다. 모든 포트에 대한 초기 설정 값은 F 입니다. 아무 권한도 할당 되지 않은 경우, 해당 사용자의 메인 화면에는 해당 포트가 나타나지 않습니다.
RESET STATION IDS	데이지 체인으로 연결된 스테이션의 위치를 변경하면, 변경된 스테이션의 OSD 설정 사항들이 제대로 동작하지 않습니다. 이 기능을 실행하면, OSD가 모든 스테이션의 위치를 다시 검색하고 변경된 스테이션의 위치를 업데이트 합니다. **주의**: 포트 이름 및 모든 관리자 설정들은 그대로 유지되고 단지 스테이션의 번호만 업데이트 됩니다. 변경된 스테이션에 의해 영향을 받는 모든 컴퓨터들의 경우 변경 사항을 수동으로 재설정해야만 합니다.
FIRMWARE UPGRADE	CL1008/CL1016의 펌웨어를 업그레이드 하기 위해서는, 이 곳에서 펌웨어 업그레이드 모드를 활성화 시켜야 합니다. (자세한 사항은 Chapter 6 참조) 이 메뉴를 실행하면, 현재의 펌웨어 버전이 화면에 나타납니다. Y를 선택하면 펌웨어 업그레이드 모드가 활성화 되며, N을 선택하면 펌웨어 업그레이드 모드가 활성화 되지 않습니다.

F5: SKP

이 기능을 활성화 하면 현재의 KVM 포트에서 다음 KVM 포트로 편리하게 이동할 수 있습니다.

- 26페이지의 F3 SET 에서 설정한 Scan/Skip 모드 옵션에 따라서 선택 가능한 포트 목록이 변경됩니다.

- Skip 모드가 실행되었을 경우, 화살표 키를 누르면 다음과 같이 이동합니다:

←	OSD 목록의 이전 KVM 포트로 이동합니다.
→	OSD 목록의 다음 KVM 포트로 이동합니다.
↑	OSD 목록의 이전 스테이션의 마지막 KVM 포트로 이동합니다.
↓	OSD 목록의 다음 스테이션의 첫 번째 KVM 포트로 이동합니다.

주의: 포트 사이를 이동할 때, 27페이지의 Scan/Skip 모드에서 선택한 옵션에 따라 이동 가능한 포트 목록이 정해집니다.

- 포트가 *Scan/Skip* 모드로 선택되었을 경우, 해당 포트의 포트 ID 앞에는 ◄,► 모양의 기호가 나타납니다.

- *Skip* 모드가 실행 중이면, 콘솔이 평상시처럼 동작하지 않습니다. 다시 콘솔을 컨트롤 하려면 Skip 모드를 먼저 종료해야 합니다.

- Skip 모드를 종료하려면 **[Spacebar]** 또는 **[Esc]**키를 누릅니다.

F6: BRC

F6은 관리자들만이 사용할 수 있는 기능입니다. 이 기능이 활성화되면, 콘솔에서 실행된 명령어가 시스템에 접속된 모든 컴퓨터로 전송됩니다.

시스템 단체 종료, 소프트웨어 설치 및 업그레이드 등, 여러 대의 컴퓨터를 동시에 운용해야 할 경우, 이 기능이 매우 유용하게 사용됩니다.

BRC 기능은 F2 LIST 기능과 함께 사용됩니다. *LIST* 기능은 OSD 메인 화면에 나타나게 될 포트의 범위를 조절합니다. (자세한 사항은 25페이지 참조.) 콘솔에서 특정 명령어를 실행하면, 현재 OSD 메인 화면에 나타나있는 포트들에만 해당 명령어가 전송됩니다.

- *BRC* 모드가 실행 중이면:
  - 현재 선택된 포트의 포트 ID 앞에 스피커 모양의 기호가 나타납니다.
  - 마우스가 올바르게 동작하지 않습니다. BRC 모드를 종료해야만 다시 마우스를 사용할 수 있습니다.

- *BRC* 모드를 종료하려면, OSD 핫 키를 사용해서 OSD를 불러온 뒤, 키보드의 [F6]키를 누릅니다.

F7: SCAN

이 자동 스캔 기능을 실행하면 현재 접속중인 컴퓨터들을 일정 시간 간격으로 모니터링 할 수 있습니다. 따라서 일일이 해당 포트로 이동할 필요 없이 편리하게 시스템 상의 컴퓨터들의 활동을 모니터링 할 수 있습니다.

- **F3 SET** 기능의 SCAN/SKIP MODE 설정 메뉴에서, 자동 스캔 모드에서 모니터링할 KVM 포트를 선택할 수 있습니다. (자세한 사항은 26페이지를 참조합니다.)
- **F3 SET** 기능의 *Scan Duration* 설정 메뉴에서, 선택된 각각의 KVM 포트들을 얼마의 시간 간격으로 모니터링 할 것인지 설정합니다. (자세한 사항은 26페이지를 참조합니다.)
- 각 KVM 포트가 자동스캔 모드에 의해서 접속될 때마다, **S** 기호가 해당 포트 ID 앞에 나타납니다. 이 기호는 해당 포트가 자동 스캔 모드에 의해서 모니터링 되고 있다는 의미입니다.
- 자동 스캔 모드 실행 중, 특정 KVM 포트를 계속 모니터링 하려면 해당 포트에서 마우스 왼쪽 버튼을 클릭하거나, 키보드의 **P**키를 누릅니다. 다시 자동 스캔 모드 상태로 돌아가려면, 아무 키나 누르거나 마우스 왼쪽 버튼을 클릭합니다. 자세한 사항은 37 페이지의 'Invoking Auto Scan'을 참조합니다.
- 특정 포트에서 자동 스캔 모드를 중단하고 싶으면 키보드의 **[Spacebar]**키를 누릅니다. 아무 장치도 연결되어 있지 않은 KVM 포트에서 스캔을 중단하거나, 해당 포트의 컴퓨터 전원이 꺼져 있을 경우에는, 모니터에 아무것도 나타나지 않으며, 마우스와 키보드 입력은 아무런 영향을 주지 않습니다. 위에서 설정한 스캔 간격 시간 동안 기다리면 다음 KVM 포트로 이동합니다.
- 자동 스캔 모드가 실행되면, KVM 콘솔은 평소의 기능을 실행하지 못합니다. 다시 해당 KVM 콘솔을 컨트롤 하려면 자동 스캔 모드를 종료시켜야 합니다.
- 자동 스캔 모드를 종료하려면 **[Spacebar]** 또는 **[Esc]**키를 누릅니다.

F8: LOUT

LOUT(로그 아웃) 기능을 실행하면 사용자는 컴퓨터를 컨트롤하는 OSD로부터 로그아웃 되며 KVM 콘솔 화면에는 아무것도 출력되지 않습니다. 이 상태는 OSD의 메인 화면에서 [Esc]키를 눌러서 OSD를 종료하는 것과는 상황이 다릅니다.

로그 아웃 기능을 실행한 뒤 OSD에 접속하려면 다시 OSD에 로그인 하면 되지만, [Esc]키를 눌러서 종료한 뒤 다시 OSD에 접속하려면 OSD 핫 키를 눌러서 먼저 OSD를 실행 시켜야 합니다.

주의: 1. 로그아웃 하고 OSD에 다시 접속하면, OSD의 메인 화면을 제외하고 아무것도 나타나지 않습니다. 비밀 번호를 입력하고 로그인 한 뒤에 OSD를 사용할 수 있습니다.

2. 로그아웃 하고 OSD에 다시 접속한 상태에서, OSD 포트 목록에 있는 KVM 포트 중 하나를 선택하지 않은 채 바로 [Esc]키를 눌러서 OSD를 비활성화 시킬 경우, 화면에 KVM 포트가 존재하지 않는다는 메시지가 나타납니다. OSD 핫 키를 누르면 다시 OSD의 메인 화면이 나타납니다.

Chapter 5
Hotkey Operation(핫 키 운용)

Hotkey Port Access (핫 키 포트 접속)

핫 키 포트 접속 기능을 사용하면, 키보드를 통해 직접 특정 KVM 포트를 관리할 수 있습니다. CL1008 / CL1016 는 다음과 같은 핫 키 포트 접속 기능을 제공합니다:

- 포트 선택
- 자동 스캔 모드
- 스킵 모드

주의: 핫 키 운용을 위해서는 반드시 핫 키 모드가 먼저 활성화 되어야 합니다. 자세한 사항은 27페이지의 *HOTKEY COMMAND MODE*를 참조합니다.

Invoking Hotkey Mode (핫 키 모드 실행)

핫 키 모드를 활성화 해야 모든 핫 키 운용을 실행할 수 있습니다. 핫 키 모드를 활성화 하는 두 가지 방법이 있습니다. 첫 번째 방법은 키보드의 **Hotkey**(59페이지 참조)를 누르는 것이고, 두 번째 방법은 다음과 같습니다:

1. **[Num Lock]** 키를 누르는 동안
2. **[-]** 키를 눌렀다 떼고
3. **[Num Lock]** 키에서도 손을 뗍니다:

[Num Lock] + [-];

핫 키 모드가 실행 중이면 다음의 현상이 나타납니다:

- 키보드의 Caps Lock, Scroll Lock LED가 계속 깜빡입니다. 핫 키 모드가 해제되면 깜빡임을 멈추고 정상 상태로 돌아옵니다.

- 모니터 화면에 파란 바탕에 노란색 글자로 이루어진 명령어 라인이 나타납니다. 명령어 라인의 프롬프트에는 *HOTKEY*라고 표시됩니다. 핫 키 모드가 실행되는 동안 입력한 명령어들이 이곳에 나타납니다.

- 정상적인 키보드 및 마우스 기능은 정지되고 핫 키 관련 키보드 입력 및 마우스 클릭만 입력됩니다. (다음 섹션에서 자세히 설명합니다.)

- **[Esc]** 키를 누르면 핫 키 모드가 해제됩니다.

Selecting the Active Port (포트 선택)

각 KVM 포트에는 고유한 포트 ID가 할당되어 있습니다. (자세한 사항은 19페이지 *Port ID Numbering* 참조). 다음의 과정에 따라 시스템 상에 있는 KVM 포트의 포트 ID를 입력함으로써 해당 KVM 포트에 접속할 수 있습니다:

1. 핫 키 모드를 실행합니다. (35페이지 참조).
2. 접속하려는 포트 ID를 입력합니다. 입력한 포트ID의 숫자는 모니터의 명령어 라인에 나타납니다. 오타가 발생했을 경우, [Backspace] 키를 사용해서 오타를 수정합니다.
3. **[Enter]**키를 누릅니다. [Enter]키를 누르고 나면, KVM 포커스가 해당 포트 ID가 가리키는 KVM 포트로 이동하고, 핫 키 모드는 자동적으로 해제됩니다.

Auto Scanning (자동 스캔)

자동 스캔 모드를 실행하면 현재 사용자가 접속 가능한 모든 KVM 포트를 일정한 간격으로 모니터링 하는 기능입니다. (접속 가능 KVM 포트에 관한 자세한 사항은 26페이지의 F3: SET 기능 중 SCAN/SKIP 모드를 참조합니다.) 이 기능은 시스템 상의 컴퓨터의 활동을 자동으로 모니터링 할 때에 매우 편리합니다.

Setting the Scan Interval (스캔 간격 설정)

자동 스캔 모드가 각 KVM 포트를 스캔 할 시간 간격은 OSD **F3 SET** 기능의 Scan Duration 에서 설정할 수 있습니다. (26페이지 참조). 자동 스캔 기능을 실행하기 전에 아래의 핫 키 조합을 입력해서 스캔 간격을 변경할 수 있습니다:

1. 핫 키 모드를 실행합니다. (35페이지 참조).
2. **[T] [n]** 을 입력합니다.

   [T]는 알파벳의 T이며, [n] 은 1-255초를 의미합니다. 1-255초 사이의 스캔 간격을 설정할 수 있습니다.

   위의 명령어를 입력하면 문자 **T**와 입력한 시간 간격이 명령어 라인에 나타납니다. 오타가 발생했을 경우, [Backspace] 키를 사용해서 오타를 수정합니다

3. [**Enter]**키를 누릅니다.

   [Enter]키를 누르고 나면 핫 키 모드는 자동적으로 해제되고 자동 스캔 모드를 실행할 준비가 끝났습니다.

Invoking Auto Scan (자동 스캔 모드 실행)

자동 스캔 모드를 실행하려면 다음의 핫 키 명령어를 입력합니다:

1 핫 키 모드를 실행합니다. (35페이지 참조).

2 **[A]**을 입력합니다.

A키를 누르고 나면 핫 키 모드는 자동적으로 해제되고 자동 스캔 모드가 실행됨과 동시에 자동 스캔이 시작됩니다.

- 자동 스캔 모드를 실행하는 동안, 특정 KVM 포트를 오랫동안 모니터링 하려면 해당 포트에서 마우스 왼쪽 버튼을 클릭하거나, 키보드의 **P**키를 누릅니다. 자동 스캔이 잠시 중지되고 명령어 라인에는 *AUTO SCAN : PAUSED*라고 나타납니다.

일시적인 정지 후 자동 스캔을 계속 하려면 '자동 스캔 일시 정지'하는 것이 자동 스캔 모드를 종료하는 것보다 더 편리한 방법입니다. 일시 정지 후, 자동 스캔을 다시 시작하면 일시 정지 되었던 포트부터 자동 스캔이 시작되지만, 자동 스캔 모드를 완전히 종료하고 다시 실행하면 제일 첫 KVM 포트부터 자동 스캔이 다시 시작됩니다.

일시 정지 후 자동 스캔을 계속하려면 키보드의 아무 키나 누르거나, 마우스 왼쪽 버튼을 클릭하면 됩니다. 일시 정지 되었던 위치부터 다시 스캔을 시작합니다.

- 자동 스캔 모드가 실행 되면, 정상적인 키보드 및 마우스 기능은 정지되고 자동 스캔 관련 키보드 입력 및 마우스 클릭만 입력됩니다. 키보드와 마우스를 사용해서 평소처럼 KVM 콘솔을 컨트롤 하려면 자동 스캔 모드를 종료해야 합니다.

3. **[Esc]** 또는 **[Spacebar]** 키를 누르면 자동 스캔 모드가 해제됩니다. 자동 스캔 모드를 해제하면 자동 스캔이 중지됩니다.

Skip Mode (스킵 모드)

이 기능을 사용해서 사용자는 수동으로 각 포트를 모니터링 할 수 있습니다. 고정된 시간 간격 단위로 자동으로 모니터링 하는 자동 스캔 모드 방식과 다르게, 스킵 모드에서는 사용자가 원하는 시간만큼 해당 포트를 모니터링 할 수 있습니다. 스킵 모드를 실행하기 위해서는 다음의 핫 키 명령어를 입력해야 합니다:

1. 핫 키 모드를 실행합니다. (35페이지 참조).

2. 키보드의 화살표 키 중 하나를 입력합니다.

   화살표 키를 입력하고 나면, 핫 키 모드가 자동으로 해제되고, 스킵 모드가 실행됩니다. 이제 키보드의 화살표 키를 사용해서 OSD 목록의 다른 포트로 이동할 수 있습니다. 각 키의 기능은 다음과 같습니다:

   ← OSD 목록의 이전 KVM 포트로 이동합니다.
   → OSD 목록의 다음 KVM 포트로 이동합니다.
   ↑ OSD 목록의 이전 스테이션의 마지막 KVM 포트로 이동합니다.
   ↓ OSD 목록의 다음 스테이션의 첫 번째 KVM 포트로 이동합니다.

   - 스킵 모드가 실행 되면, 매번 핫 키 모드를 다시 실행하지 않고도, 화살표 키를 사용해서 각 포트 사이를 이동할 수 있습니다.

   - 스킵 모드가 실행 되면, 정상적인 키보드 및 마우스 기능은 정지되고 스킵 모드 관련 키보드 입력 및 마우스 클릭만 입력됩니다. 키보드와 마우스를 사용해서 평소처럼 KVM 콘솔을 컨트롤 하려면 스킵 모드를 종료해야 합니다.

3. Skip 모드를 종료하려면 **[Spacebar]** 또는 **[Esc]**키를 누릅니다.

Hotkey Beeper Control (핫 키 경보 음 컨트롤)

핫 키를 통해서 경보 음을 켜고 끌 수 있습니다. (29 페이지 *ACTIVATE BEEPER* 참조). 경보 음을 컨트롤 하려면 다음의 핫 키 명령어를 입력합니다:

1 핫 키 모드를 실행합니다. (35페이지 참조).

2 **[B]**을 입력합니다.

B를 입력하면 경보 음을 켜고 끌 수 있습니다. 모니터 화면의 명령어 라인에는 *Beeper On* 또는 *Beeper Off* 의 메시지가 1초 동안 나타납니다. 메시지가 사라진 뒤 핫 키 모드가 자동적으로 종료됩니다.

Hotkey Summary Table (핫 키 요약 표)

[Num Lock] + [-]	[port ID] [Enter]	포트ID에 해당하는 KVM 포트로 이동합니다.
	[T] [n] [Enter]	자동 스캔 간격을 n 초로 설정합니다. n 은 1-255초 사이의 숫자입니다.
	[A]	자동 스캔 모드를 실행합니다. - 자동 스캔 모드가 실행된 뒤 일시 정지 하려면 키보드의 [P]키를 누르거나 마우스 왼쪽 버튼을 클릭합니다. - 자동 스캔 모드가 일시 정지 된 후, P키를 누르거나 마우스 왼쪽 버튼을 클릭하면 자동 스캔 기능이 다시 시작 됩니다. **주의**: 키보드 상의 아무 키나 누르면 자동 스캔이 다시 시작됩니다.
	[←]	OSD 목록의 이전 KVM 포트로 이동합니다. (접속 가능 포트에 대한 자세한 사항은 27페이지의 SCAN/SKIP MODE를 참조합니다.)
	[→]	OSD 목록의 다음 KVM 포트로 이동합니다.
	[↑]	OSD 목록의 이전 스테이션의 마지막 KVM 포트로 이동합니다. 현재 최 상위 레벨 스테이션에 있는 경우 제일 최 하위 레벨 스테이션의 마지막 KVM 포트로 이동하게 됩니다.
	[↓]	OSD 목록의 다음 스테이션의 첫 번째 KVM 포트로 이동합니다. 현재 최 하위 레벨 스테이션에 있는 경우 제일 최 상위 레벨 스테이션의 첫 번째 KVM 포트로 이동하게 됩니다.
	[B]	경보 음을 켜고 끕니다.

본 페이지는 빈 페이지로 설정되어 있습니다.

Chapter 6
The Firmware Upgrade Utility
(펌웨어 업그레이드 유틸리티)

윈도우 기반 펌웨어 업그레이드 유틸리티(FWUpgrade.exe)는 원활하고 자동화된 KVM 스위치의 펌웨어 업그레이드를 제공합니다. 이 유틸리티는 각 장치에 해당하는 펌웨어 업그레이드 패키지에 들어있습니다.

가장 최신의 펌웨어 업그레이드 패키지는 본사의 웹 페이지에서 확인할 수 있습니다. 최신 버전의 펌웨어를 유지하기 위해서 Altusen 웹사이트를 정기적으로 확인하시길 권장합니다:

Preparation (준비 과정)

1 본사의 인터넷 지원 사이트에서 업그레이드 하려는 장치를 선택한 뒤 사용 가능 펌웨어 업그레이드 패키지 리스트를 찾습니다.

2 리스트에서 설치하고자 하는 가장 최신의 펌웨어 업그레이드 패키지를 선택한 뒤 사용자 컴퓨터에 다운로드 합니다.

3 제품 패키지에 들어있는 펌웨어 업그레이드 케이블을 사용해서 사용자 컴퓨터의 COM포트와 사용자 스위치의 펌웨어 업그레이드 포트를 연결합니다.

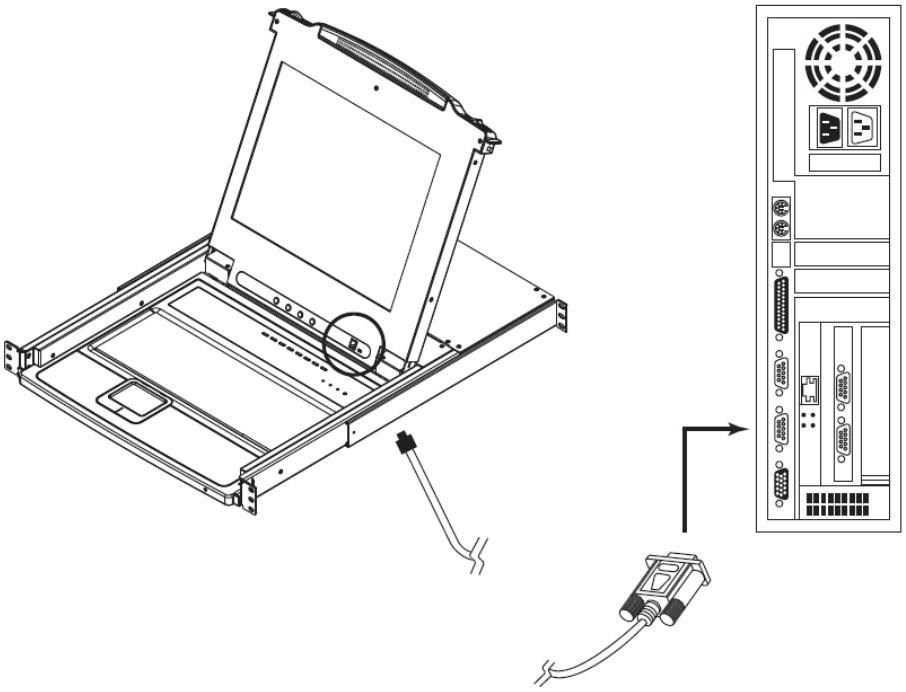

주의: 데이지 체인으로 연결된 스테이션의 경우, 데이지 체인 케이블을 통해서 자동으로 업그레이드가 진행됩니다.

4 시스템에 연결된 모든 컴퓨터의 전원을 끕니다. 모든 스테이션의 전원은 그대로 유지시킵니다.

5 사용자 KVM 스위치 콘솔에서, OSD 메뉴를 불러오고 **F4 ADM** 기능을 실행합니다. (21페이지 참조)

6. FIRMWARE UPGRADE을 선택한 뒤, [Enter]키를 누르고 나서 [Y]키를 누르면 펌웨어 업그레이드 모드가 실행됩니다. (30페이지 참조) 현재의 펌웨어 업그레이드 버전이 화면에 나타납니다.

Starting the Upgrade (업그레이드 시작)

펌웨어 업그레이드를 시작하기 위해서 다음의 과정을 따릅니다:

1. 다운로드 받은 펌웨어 업그레이드 패키지 파일의 아이콘을 더블 클릭하거나 해당 파일의 전체 경로를 입력해서 패키지 파일을 실행합니다. 다음과 같은 펌웨어 업그레이드 유틸리티 *Welcome(환영)* 화면이 나타납니다:

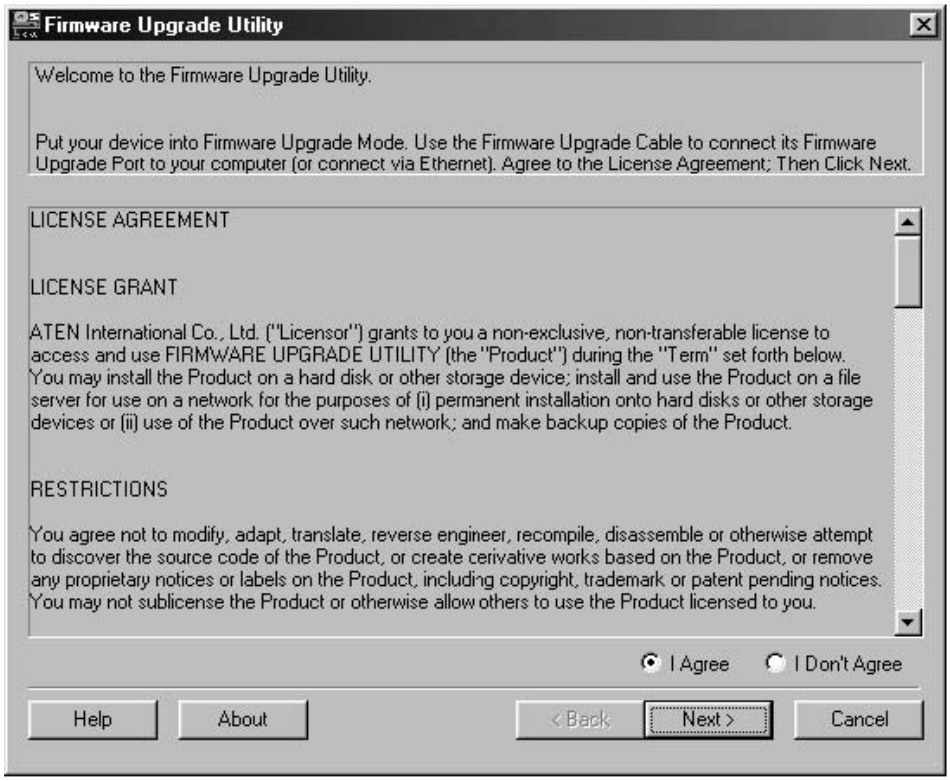

주의: 위의 화면은 참고용입니다. 실제로 펌웨어 업그레이드 유틸리티를 실행했을 때 나타나는 화면은 위의 그림과 다를 수 도 있습니다.

2. 계약 내용을 읽은 뒤, 내용에 동의하면 I Agree 선택버튼을 클릭합니다.
3. **Next** 버튼을 클릭해서 업그레이드를 계속 진행합니다.

다음과 같은 펌웨어 업그레이드 유틸리티 메인 화면이 나타납니다:

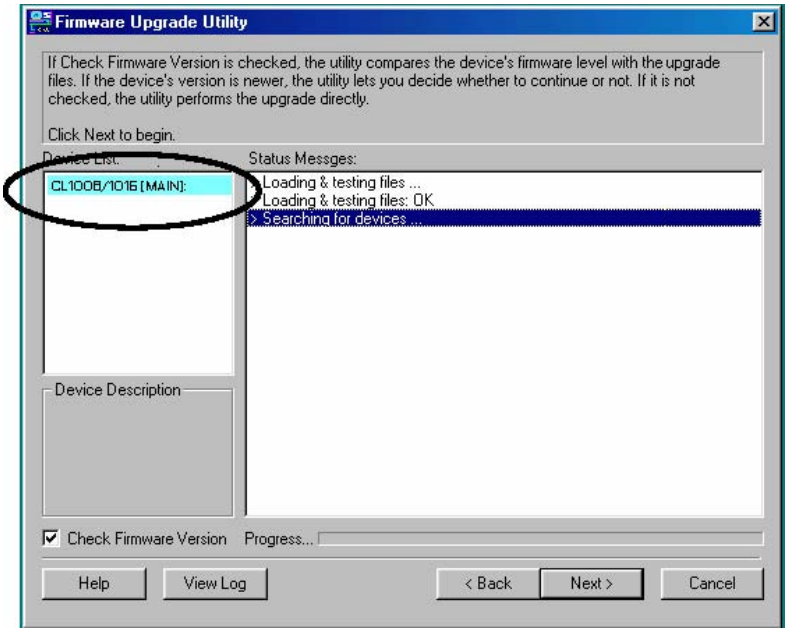

펌웨어 업그레이드 유틸리티가 사용자 시스템을 점검합니다. 펌웨어 업그레이드 패키지에 의해서 업그레이드 될 수 있는 모든 장치들이 장치 리스트(*Device List*) 패널에 나타납니다.

4. 업그레이드 할 장치를 선택한 뒤 **Next** 버튼을 클릭해서 업그레이드를 실행합니다. *Check Firmware Version(펌웨어 버전 체크)*을 클릭하면 업그레이드 유틸리티가 현재의 펌웨어 버전과 다운로드 받은 파일의 버전을 비교합니다. 현재의 버전이 다운로드 받은 업그레이드 파일보다 높은 경우 해당 사실을 알리는 다음과 같은 대화상자가 나타나며 그래도 계속 업그레이드를 진행할 것인지 아니면 진행을 취소할 것인지 선택할 수 있습니다.

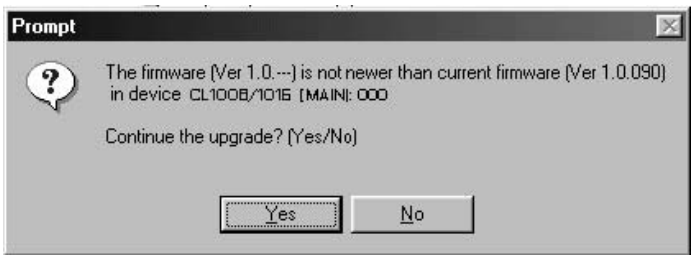

*Check Firmware Version(펌웨어 버전 체크)*을 선택하지 않으면 다운로드 받은 버전이 현재의 버전보다 낮더라도 확인하지 않고 바로 업그레이드를 진행합니다.

- 업그레이드가 진행되는 동안 진행 Status Messages(상태 메시지)패널에 현재 상태가 나타나고 *Progress(진행)*바에서 남은 진행 과정을 확인할 수 있습니다.

- 업그레이드가 완료되기 전에 업그레이드를 취소하려면 **Cancel** 버튼을 클릭합니다. Cancel 버튼을 클릭하면, 업그레이드가 완료되기 전에 종료하면 장비의 펌웨어가 삭제될 수 도 있다는 경고 대화상자가 나타나고, 이 대화상자에서 설치를 계속 할 것인지 설치를 종료할 것인지 다시 선택할 수 있습니다.

펌웨어 업그레이드가 완료되기 전에 종료된 경우, 펌웨어를 복구하려면 46페이지의 Firmware Upgrade Recovery를 참조합니다.

Upgrade Succeeded (업그레이드 성공)

업그레이드가 완료되면, 아래와 같이 모든 과정이 성공적으로 완료되었다는 화면이 나타납니다:

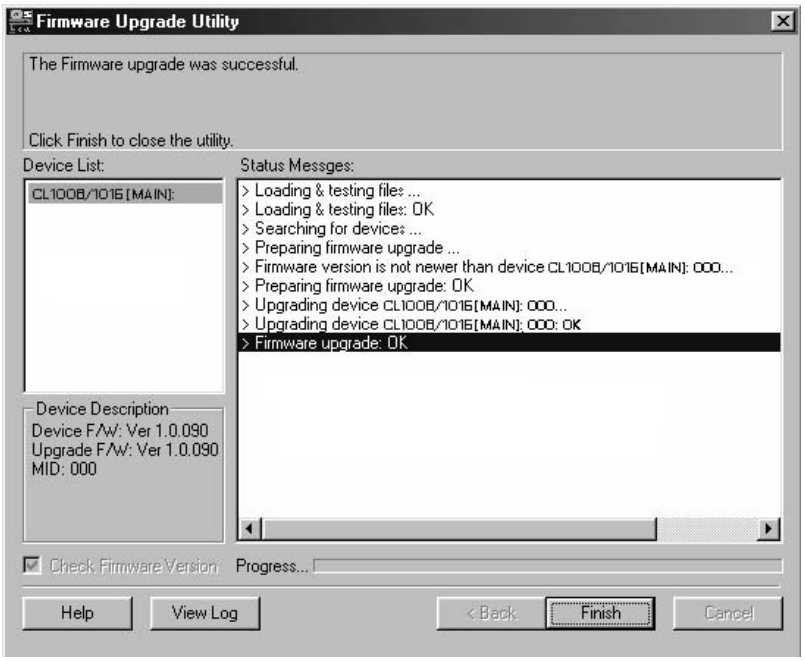

Finish 버튼을 클릭해서 펌웨어 업그레이드 유틸리티를 종료합니다.

Upgrade Failed (업그레이드 실패)

업그레이드가 성공적으로 완료되지 않은 경우, 위의 업그레이드 성공 화면이 나타나지 않습니다. 펌웨어 복구를 위한 과정은 다음 페이지의 Firmware Upgrade Recovery를 참조합니다.

Firmware Upgrade Recovery (펌웨어 업그레이드 복구)

다음과 같은 상황에서 펌웨어 업그레이드를 복구할 수 있습니다:

- 펌웨어 업그레이드 모드를 실행했지만, 업그레이드를 진행 하지 않은 경우. (42페이지의 *Preparation*을 참조합니다.)
- 메인보드의 펌웨어 업그레이드가 실패했을 경우.
- I/O 펌웨어 업그레이드가 실패했을 경우.

다음의 과정에 따라서 펌웨어 업그레이드를 복구 합니다:

1. 스위치의 전원을 끕니다. 데이지 체인으로 연결된 스테이션의 경우 데이지 체인 케이블 연결을 해제합니다.
2. 펌웨어 업그레이드 케이블을 펌웨어 업그레이드 포트에 연결합니다.
3. 펌웨어 업그레이드 복구 스위치를 **Recover(복구)** 위치로 옮깁니다.
4. 스위치의 전원을 켠 뒤, 업그레이드 과정을 처음부터 다시 반복합니다.
5. 업그레이드가 성공적으로 완료되면, 스위치의 전원을 끄고, 펌웨어 업그레이드 스위치를 다시 **Normal(평상시)** 위치로 옮깁니다.
6. 해당 스위치가 데이지 체인의 일부인 경우, 데이지 체인 케이블을 다시 연결합니다.
7. 스위치의 전원을 다시 켭니다.

Appendix(부록)

Safety Instructions (안전 지시 사항)

General (일반)

- 다음의 모든 지시사항을 읽고 나중을 대비해 잘 보관하시길 권장합니다.

- 장치의 모든 주의사항과 경고를 잘 따릅니다.

- 카트, 스탠드, 테이블 등과 같은 불안정한 표면에 장치를 올려두지 않습니다. 해당 장치가 떨어질 경우 심각한 손상을 입을 수 있습니다.

- 물 근처에서 해당 장치를 사용하지 않습니다.

- 라디에이터나 열 난방기 주위 또는 위에 장치를 두지 않습니다.
- 적절한 통풍 환경을 위해 슬롯들과 통풍구로 이루어진 장치 캐비닛이 제공됩니다. 안정적인 작동을 위해 과열을 방지하고 캐비닛의 통풍구를 절대 봉쇄하거나 덮지 않습니다.
- 통풍구가 막힐 수도 있으므로 침대, 소파, 양탄자 등의 부드러운 표면 위에 장치를 설치하지 않습니다. 통풍 환경이 제공되지 않는다면 폐쇄된 공간에 장치를 설치 하지 않습니다.
- 장치 위에 어떠한 액체 류도 쏟지 않습니다.
- 장치를 청소하기 전에 전원 플러그를 먼저 뺍니다. 액체 및 분무기를 사용하지 말고 축축한 천을 이용하여 청소합니다.
- 제품 라벨에 표시된 전원소스 타입으로 전원을 사용합니다. 전원소스를 확인할 수 없다면 전기 기술자나 판매자 에게 문의 하십시오.
- 본 장치는 230V phase-to-phase 전압을 갖는 IT 전원 공급 시스템에 맞게 제작되었습니다.

- 장치의 플러그는 3-와이어 접지타입으로 되어 있습니다. 만일 콘센트로 플러그 할 수 없다면 전기 기술자나 적절한 다른 콘센트로 연결하십시오. 플러그 방식을 변경하지 마시고, 사용자의 지역 전원코드 방식에 따라주시기 바랍니다.

- 전원코드나 케이블 선을 밟거나 손상되지 않도록 적절한 길이로 조절하여 주십시오.

- 만일 연장선을 사용할 경우 과도한 저항을 주지 않도록 하십시오. 전원 콘센트로 연결된 모든 제품의 코드 저항이 15 암페어가 넘지 않도록 주의하십시오.

- 전원공급의 갑작스런 증감에 사용자의 시스템을 보호하기 위하여 서지 서프레셔나 라인 컨디셔너 등 전원 공급 차단 시스템(UPS)을 사용하십시오.

- 장치와 전원케이블의 배열을 주의하시고, 케이블의 여분 조절에 주의해주십시오.

- 전원공급 장치에서의 전원의 연결과 해제 시, 다음 지시에 따라 실행하십시오:

- 전원케이블을 전원공급장치에 연결하기 전에 먼저 장치의 전원 설치를 하십시오.

- 전원공급을 중단하기 전에 전원케이블을 해체하십시오.

- 시스템에 다른 전원공급이 있을 경우, 전원이 공급되는 모든 전원 케이블을 해체하여 전원을 해제합니다

- 화재나 전기 충격 등을 방지하기 위하여 절대로 슬롯으로 다른 물건을 밀어 넣지 마십시오.

- 사용자 스스로 수리를 위해 장치를 열거나 변경하지 마시고 전문 기술자에게 의뢰하십시오.

- 다음 상황에서는 전원소스로부터 장치의 전원을 해제하고, 전문 기술자 에게 의뢰하십시오.

  - 전원코드나 플러그가 손상된 경우.
  - 장치 내에 액체가 들어간 경우.
  - 장치가 비나 물에 노출된 경우.
  - 장치를 떨어뜨리거나 캐비넷이 파손된 경우.
  - 장치의 수행 시, 변경이나 서비스의 필요를 요하는 경우.
  - 작업지시 후 정상적으로 작동하지 않는 경우

- 사용자 설명서에 나와있는 부분에 한해서만 장치를 제어합니다. 사용자의 부적절한 사용으로 인한 제품의 손상은 전문 기술자에 의한 수리가 요구됩니다.

Rack Mounting (랙 마운팅)

- 장비를 랙에 장착하기 전, 랙의 무게와 바닥과의 고정 위치가 안전한지 잘 확인하십시오. 단독 또는 다수의 장비에 랙을 설치할 경우 전후 고정부분을 고려하여 설치하십시오.

- 항상 랙의 장착은 아래 부분부터 설치해야 하며, 가장 무거운 장비를 먼저 설치하십시오.

- 랙에서 장비를 연장하기 전에 랙의 수평과 잘 고정되어 있는지 먼저 확인하여 주십시오.

- 랙의 레일로 장비를 슬라이딩하여 장착하거나 해제할 경우 레일에 손가락을 다치지 않도록 조심하여 주십시오.

- 장비를 랙에 삽입할 때 고정부분의 위치를 레일에 바르게 끼운 후 장비를 밀어 넣으십시오.

- AC 전원공급 시 과부하가 되지 않도록 주의하시고, 랙으로 로드되는 정격전압이 80%가 넘지 않도록 하십시오.

- 설치 후 장비에 적절하게 통기가 되는지 확인하십시오.

- 설치하는 동안 랙의 다른 장비에 지장을 주지 않도록 하십시오.

Technical Support (기술 지원)

기술 지원은 이메일과 온라인을 통해서 가능합니다. (브라우저를 통해 본사의 홈 페이지에 접속합니다):

International (국제)

Email Support (이 메일 지원)		support@aten.com
Online Support (온라인 지원)	Technical Support (기술 지원)	http://support.aten.com
	Troubleshooting(문제 해결) Documentation(설명서) Software Updates (소프트웨어 업데이트)	http://www.aten.com
Telephone Support (전화 지원)		886-2-8692-6959

North America (북미 지역)

Email Support (이메일 지원)		ATEN TECH	support@aten-usa.com
		ATEN NJ	sales@aten.com
Online Support (온라인 지원)	Technical Support (기술 지원)	ATEN TECH	http://www.aten-usa.com/support
		ATEN NJ	http://support.aten.com
	Troubleshooting (문제 해결) Software Updates (소프트웨어 업데이트) Documentation (설명서)	ATEN TECH	http://www.aten-usa.com
		ATEN NJ	http://www.aten.com
Telephone Support (전화 지원)		ATEN TECH	1-888-999-ATEN
		ATEN NJ	1-732-356-1703

본사에 연락하기 전에 다음의 정보를 준비하십시오

- 제품 모델 번호, 시리얼 번호, 제품 구매 날짜.
- 운영체제, 업데이트 버전, 확장 카드, 소프트웨어를 포함한 사용자 컴퓨터 사항.
- 오류가 발생한 순간 나타났던 오류 메시지.
- 해당 오류가 발생하기까지의 실행 과정.
- 도움이 될 만한 다름 정보들.

제품 규격

CL1008

기능			CL1008
컴퓨터 연결 수	직접 연결		8
	최대		128 (데이지 체인)
콘솔 연결 수			1
포트 선택			OSD; 핫 키; 푸쉬 버튼 스위치
컨넥터	KVM 포트		8 x SPHD-15 Female (노란색)
	데이지 체인		1 x DB-25 Male (검정색)
	FW 업그레이드		1 x RJ-11 Female
	전원		1 x 3-prong AC 소켓
스위치	리셋		1 x Semi-recessed pushbutton
	전원		1 x Rocker
	F/W 업그레이드		1 x Slide
	LCD 조절		4 x Pushbutton
	포트 선택		8 x Pushbutton
LED	On Line		8 (주황색)
	Selected		8 (녹색)
	Power		1 (진 녹)
	Lock	Num	1 (녹색)
		Caps	1 (녹색)
		Scroll	1 (녹색)
에뮬레이션	키보드 / 마우스		PS/2
비디오			1280 x 1024 @ 75 Hz; DDC2B
스캔 간격 (OSD 선택)			1–255초.
입력 전압 전류			100–240V AC; 50/60Hz; 1A
전력 소비량			120V, 23W; 230V, 25W
환경	사용 온도		0–40o C
	저장 온도		-20–60o C
	습도		0–80% RH non-condensing
제품 외관	케이스		금속 + 플라스틱
	무게		13.10 kg
	길이 x 너비 x 높이		63.40 x 48.00 x 4.40 cm (19”/1U)

CL1016

기능			CL1016
컴퓨터 연결 수	직접		16
	최대		256 (데이지 체인)
콘솔 연결 수			1
포트 선택			OSD; 핫 키; 푸쉬 버튼 스위치
컨넥터	KVM 포트		16 x SPHD-15 Female (노란색)
	데이지 체인		1 x DB-25 Male (검은색)
	FW 업그레이드		1 x RJ-11 Female
	전원		1 x 3-prong AC socket
스위치	리셋		1 x Semi-recessed pushbutton
	전원		1 x Rocker
	F/W 업그레이드		1 x Slide
	LCD 조절		4 x Pushbutton
	포트 선택		16 x Pushbutton
LEDs	On Line		16 (주황색)
	Selected		16 (녹색)
	Power		1 (진 녹색)
	Lock	Num	1 (녹색)
		Caps	1 (녹색)
		Scroll	1 (녹색)
에뮬레이션	키보드 / 마우스		PS/2
비디오			1280 x 1024 @ 75 Hz; DDC2B
스캔 간격 (OSD 선택)			1–255초
입력 전압 전류			100–240V AC; 50/60Hz; 1A
전력 소비량			120V, 26W; 230V, 28W
환경	사용 온도		0–40o C
	저장 온도		-20–60o C
	습도		0–80% RH Non-condensing
제품 외관	케이스		금속 + 플라스틱
	무게		13.30 kg
	길이 x 너비 x 높이		63.40 x 48.00 x 4.40 cm (19”/1U)

Connection Tables (연결 수 안내 표)

아래의 표들은 장비를 데이지 체인으로 연결했을 경우 그에 따른 컨트롤 가능 컴퓨터 숫자의 관계를 나타냅니다:

CL1008 – ACS1208A

장비 수	컴퓨터	장비 수	컴퓨터
1	1–8	9	65–72
2	9–16	10	73–80
3	17–24	11	81–88
4	25–32	12	89–96
5	33–40	13	97–104
6	41–48	14	105–112
7	49–56	15	113–120
8	57–64	16	121–128

CL1008 – ACS1216A

장비 수	컴퓨터	장비 수	컴퓨터
1	1–8	9	121–136
2	9–24	10	137–152
3	25–40	11	152–168
4	41–56	12	169–184
5	57–72	13	185–200
6	73–88	14	201–216
7	89–104	15	217–232
8	105–120	16	233–248

CL1016 – ACS1208A

장비 수	컴퓨터	장비 수	컴퓨터
1	1–16	9	73–80
2	17–24	10	81–88
3	25–32	11	89–96
4	33–40	12	97–104
5	41–48	13	105–112
6	49–56	14	113–120
7	57–64	15	121–128
8	65–72	16	129–136

CL1016 – ACS1216A

장비 수	컴퓨터	장비 수	컴퓨터
1	1–16	9	129–144
2	17–32	10	145–160
3	33–48	11	161–176
4	49–64	12	177–192
5	65–80	13	193–208
6	81–96	14	209–224
7	97–112	15	225–240
8	113–128	16	241–256

Clear Login Information (로그인 정보 초기화)

사용자 이름과 비밀번호 정보가 노출되었거나 기억나지 않아서 관리자로서 로그인할 수 없는 경우, 다음의 과정에 따라 로그인 정보를 초기화 할 수 있습니다:

1. 스위치 장비의 전원을 끈 뒤 케이스를 제거합니다.
2. 스위치의 메인보드에 *Default Password* 라고 적혀 있는 J17 점퍼를 쇼트 시킵니다.

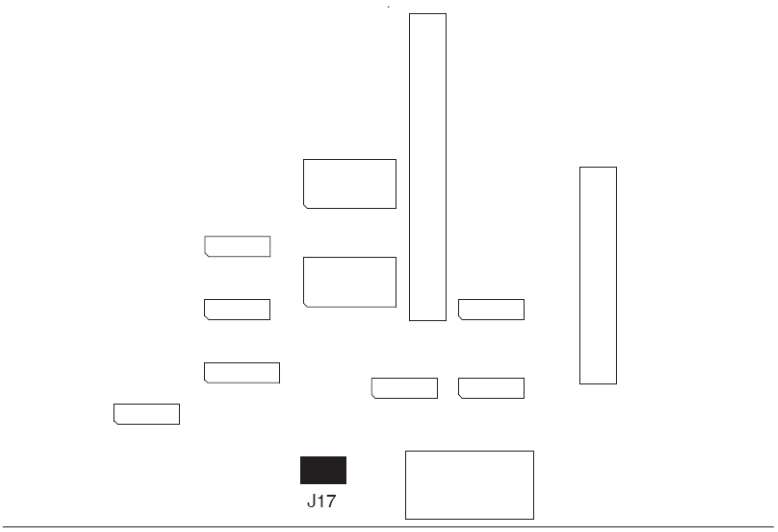

3. 스위치의 전원을 켭니다. 스위치의 전원을 다시 켜면 아래의 메시지가 LCD 화면에 출력됩니다.

   USERNAME AND PASSWORD INFORMATION HAS BEEN CLEARED. PLEASE POWER OFF THE SWITCH, REMOVE THE JUMPER, CLOSE THE CASE, THEN RESTART.

   (사용자 이름 및 비밀번호 정보가 초기화 되었습니다. 장비의 전원을 끄고, 쇼트 시킨 점퍼를 제거하고 케이스를 닫은 후, 장비를 재 시작 하십시오)

4. 재 시작 하고 나면, 처음 장비를 시작할 때와 같이 OSD에 로그인 할 수 있습니다. (21페이지의 *OSD Overview*를 참조합니다.) 그리고 사용자는 관리자 및 일반 사용자의 비밀번호를 다시 설정할 수 있습니다.

Optional Rack Mounting (추가 랙 마운팅)

사용자의 편의를 위해 다음과 같은 세 가지의 추가 랙 마운팅 키트를 별도로 구매할 수 있습니다:

- 표준 랙 마운팅 키트 – Long : 깊이 (68-110cm)
- 1인 설치 랙 마운팅 키트 – Short : 깊이 (52-70cm)
- 1인 설치 랙 마운팅 키트 – Long : 깊이 (68-110cm)

Standard – Long (표준 랙 마운팅 키트 - Long)

표준 랙 마운팅 키트 (Long)를 설치하는 과정은 기존의 짧은 L자 모양 브라켓을 긴 것으로 교체하는 것으로 완료됩니다. 스위치 장비를 설치하는 과정은 7페이지에서 설명한 방법과 동일합니다.

Easy Installation (1인 설치 랙 마운팅 키트)

1인 설치 랙 마운팅 키트의 경우, 다음의 과정을 따라 혼자서 콘솔을 설치할 수 있습니다:

1. 콘솔 양 옆에 고정되어있는 표준 L자 모양 브라켓과 마운팅 브라켓을 분리합니다.

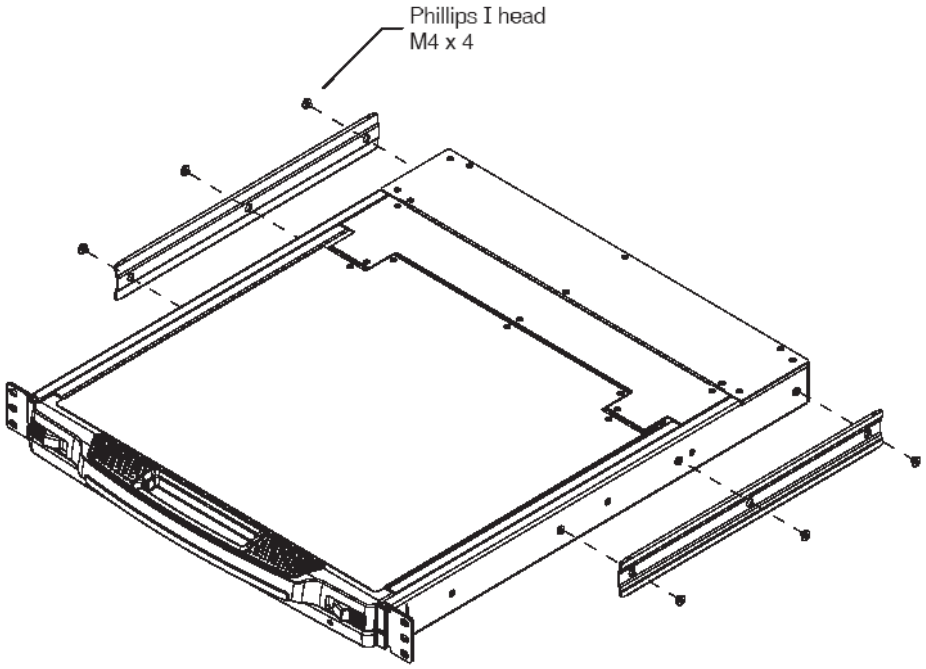

2. 랙의 안쪽에 1인 설치 랙 마운팅 레일을 양 쪽 모두에 설치 합니다.

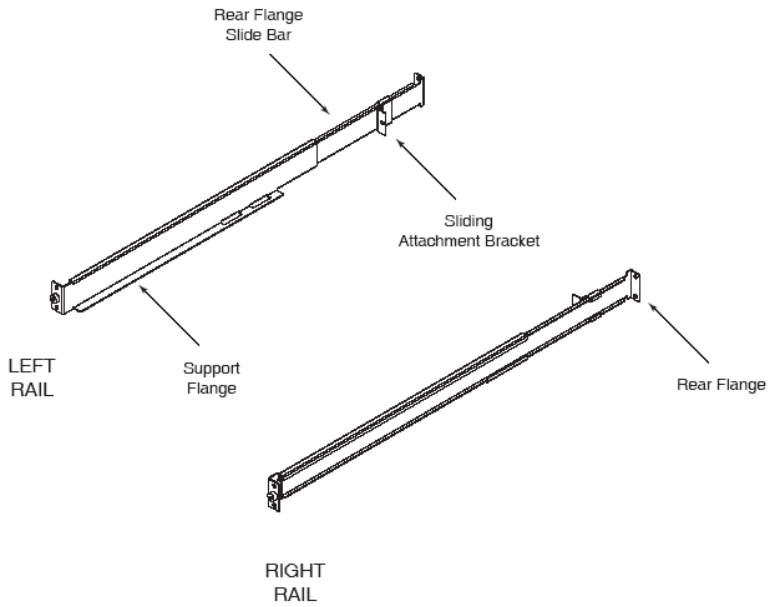

a) 스크류 나사를 사용해서 레일의 앞 부분을 먼저 랙에 고정시킵니다.

b) 레일 뒷 부분이 랙의 끝에 닿을 때까지 밀어 넣은 뒤, 스크류 나사를 사용해서 레일 뒷 부분을 랙에 고정시킵니다.

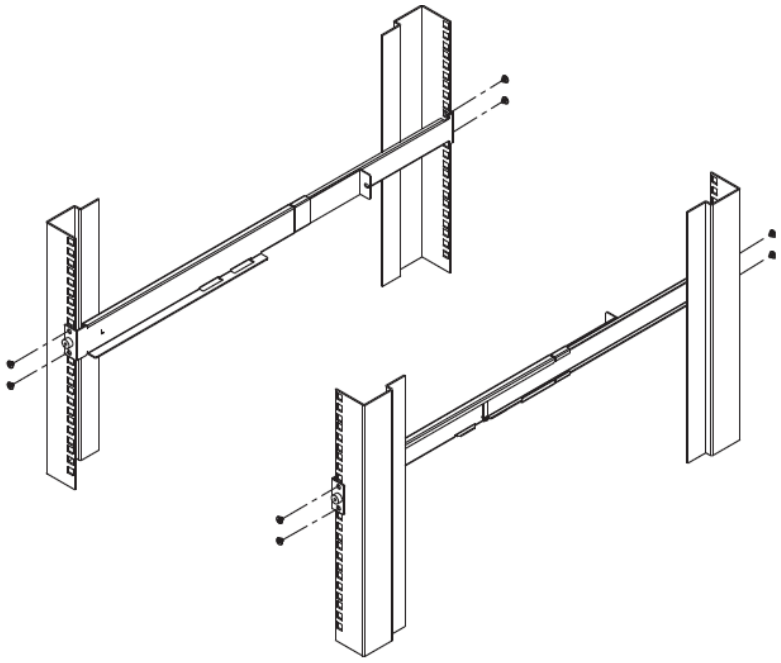

3. 콘솔을 레일 위에 놓은 뒤, 스크류 나사를 사용해서 콘솔의 전면 부를 랙의 앞 쪽에 느슨하게 고정합니다.

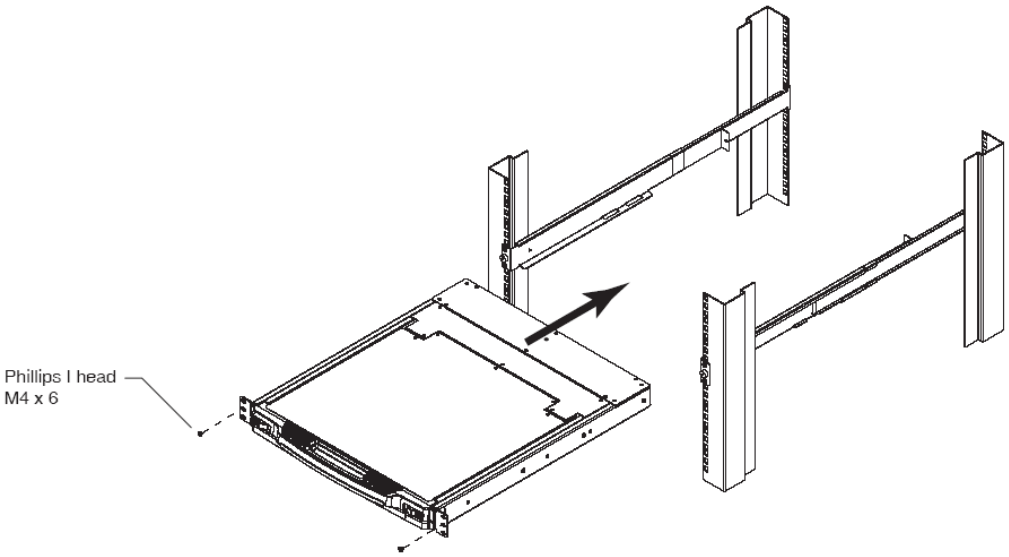

4. 콘솔을 레일 제일 뒤 쪽까지 밀어 넣은 뒤, 스크류 나사를 사용해서 콘솔 뒷 면을 랙에 단단히 고정시킵니다.

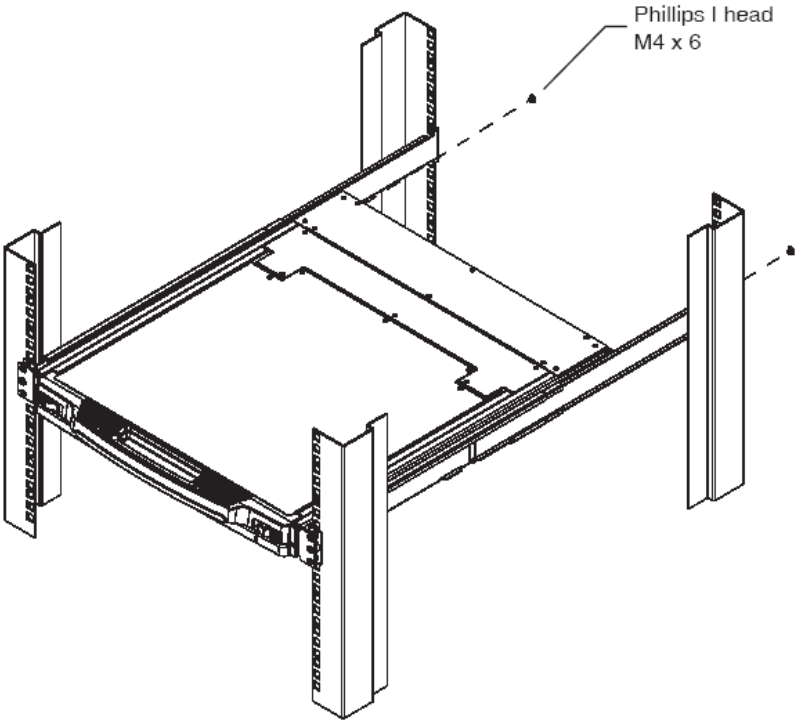

5. 장비를 다시 꺼낸 뒤, 콘솔을 열었다 닫았다 몇 번 정도 반복해서 장비가 제대로 설치되었는지, 부드럽게 움직이는지 확인합니다. (콘솔을 열고 닫는 과정은 11 페이지를 참조합니다.)

6. 콘솔이 올바르게 설치되었는지 확인한 뒤, 3번 과정에서 느슨하게 조였던 스크류 나사를 다시 꽉 조입니다.

OSD Factory Default Settings (OSD 공장 초기 설정)

공장 초기 설정 값은 아래의 표와 같습니다:

설정	초기 값
OSD Hotkey	[Scroll Lock][Scroll Lock]
Port ID Display Position	좌측 상단 코너
Port ID Display Duration	3 초
Port ID Display Mode	The Port Number + The Port Name (포트 번호 + 포트 이름)
Scan Duration	5 초
Scan/Skip Mode	All
Screen Blanker	0 (비활성화)
Logout Timeout	0 (비활성화)
Beeper	Y (활성화)
Accessible Ports	모든 포트에 대해서 모든 사용자에게 F (Full) 권한이 설정되어 있습니다.

Dedicated Invocation Keys (OSD, 핫 키 전용 키)

키보드 모듈에 핫 키 모드와 OSD를 간편하게 실행 할 수 있도록, 아래와 같은 두 개의 전용 키가 설치 되어 있습니다:

주의: 위 키들은 토글 방식입니다. 위 키를 눌러서 해당 기능을 실행시킨 뒤에는, 다시 한번 더 해당 키를 눌러서 종료 시킵니다.

SPHD 컨넥터

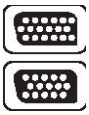

본 제품을 KVM / 콘솔 포트에 연결할 때 SPHD 컨넥터를 사용합니다. SPHD 컨넥터의 모양이 변형되었기 때문에, 본 제품을 위해 설계된 전용 KVM 케이블만을 사용해서 콘솔을 연결할 수 있습니다.

제한된 보증

판매자는 제품, 디스크, 문서의 사용에서 야기되는 직, 간접적, 우연히 발생한 손상으로 인한 추가 비용에 대한 책임이 없습니다.

판매자는 본 설명서의 내용, 특히 본 제품의 품질, 성능, 시장성, 특정한 목적에 대한 적합성 등에 관한 어떠한 법률상의 암시적 보증 및 대리를 하지 않습니다.

판매자는 또한 어떤 부분이나 전체 개조를 신고할 의무 없이 장치 또는 데이터에 수정에 대한 권한을 가지고 있습니다.

더 자세한 사항은 판매자에게 문의해주시기 바랍니다.

Index

A
Activate Beeper(비프 음 활성화), 29
Active port(액티브 포트)
selecting(선택), 36
ADM, 28
Administrator functions(관리자 기능), 28
Auto Scanning(자동 스캔), 33, 36
자동 스캔 실행, 37
자동 실행 일시 중지, 37
스캔 간격, 27
스캔 간격 설정, 36
스캔 중지, 37

B
Beeper(비프 음)
활성화, 29
핫 키 컨트롤, 39
BRC, 32
브로드 캐스트 모드, 32

C
CL1008 / CL1016
전면 부, 4
개요, 1
후면 부, 6
Clear Login Information(로그인 정보 초기화), 55
Clear the Name List(포트 이름 초기화), 29
Closing the console(콘솔 닫기), 14
Components(구성 요소), 4
Connection Tables(연결 수 안내 표), 53, 54
Console(콘솔)
닫기, 14
열기, 13

D
Daisy-chaining(데이지 체인), 11
Dedicated Invocation Keys(전용 실행 키), 59

E
Easy installation rack mounting(1인 설치 랙 마운팅), 56
Edit Port Names(포트 이름 수정), 29

F

F1 GOTO, 24
F2 LIST, 25
F3 SET, 26
F4 ADM, 28
F5 SKP, 31
F6 BRC, 32
F7 SCAN, 33
F8 LOUT, 34
Factory Default Settings(공장 초기 설정 값), 59
Features(제품 특징), 2
Firmware upgrade(펌웨어 업그레이드)
펌웨어 업그레이드 포트, 42
준비 과정, 42
복구, 46
Front View(전면 부)
CL1008 / CL1016, 4

G

GOTO, 24

H

HKM, 35
Hot Plugging(핫 플러그-인), 20
KVM Ports(KVM 포트), 20
Hotkey(핫 키)
Auto scanning(자동 스캔), 36
Beeper Control(비프 음 컨트롤), 39
명령어 모드, 27
핫 키 모드 실행, 35
OSD, 26
포트 접속, 35
액티브 포트 선택, 36
스킵 모드, 38
요약 표, 39

I

Installation(설치)
데이지 체인, 11
단일 설치, 9
Invocation Keys(실행 키), 59
Invoking Hotkey Mode(핫 키 모드 실행), 35

L
LCD
설정 값 조절, 18
OSD 구성, 17
LIST, 25
Logout(로그아웃), 34
Logout Timeout(로그아웃 타임아웃), 28
LOUT, 34

M
Manual port switching(수동 포트 선택), 19

O
Online(온라인)
Registration(등록), iii
Opening the Console(콘솔 열기), 13
Operating Precautions(운용 시 주의사항), 15
Optional rack mounting(추가 랙 마운팅), 56
OSD
공장 초기 설정 값, 59
기능, 24
핫 키, 21, 26
로그 아웃, 34
메인 화면, 22
메인 화면 항목, 23
탐색, 23
개요, 21
비밀번호, 21

P
Password(비밀번호), 21, 28
Pause(일시 정지), 33
Port ID(포트 ID)
디스플레이 표시 시간, 26
디스플레이 모드, 27
디스플레이 위치, 26
포트 ID 설정, 19
Port Names(포트 이름), 29
Port selection(포트 선택), 19
액티브 포트, 36
Powering Off and Restarting(전원 끄기 및 재 시작), 16
Powering Up(전원 켜기), 16

Q
Quick View 포트, 30

R
Rack mounting(랙 마운팅)
1인 설치, 56
추가 랙 마운팅 키트, 56
안전 정보, 49
표준, 7
Rear View(후면 부)
CL1008 / CL1016, 6
Requirements(시스템 요구 사항)
케이블, 3
컴퓨터, 3
OS 지원, 4
Reset Station ID(스테이션 ID 초기화), 30
Restore Default Values(초기 설정 값 복구), 29
RoHS, ii

S
Safety Instructions (안전 지시사항)
General(일반), 47
rack mounting(랙 마운팅), 49
SCAN, 33
Scan Duration(스캔 간격), 27
SCAN/SKIPMODE, 27
Screen Blanker, 27
Selecting the Active Port(액티브 포트 선택), 36
SET, 26
접속 가능 포트, 30
로그아웃 타임아웃, 28
비밀번호, 28
Quick View 포트, 30
사용자 이름, 28
Setting the Auto Scan Interval(자동 스캔 간격 설정), 36
SJ/T 11364-2006, ii
Skip Mode(스킵 모드), 27, 31, 38
SKP, 31
Specifications(제품 규격), 51
Standard rack mounting(표준 랙 마운팅), 7
Station IDs(스테이션 ID), 16
초기화, 30

T

Technical Support(기술 지원), 50
Telephone support(전화 지원), iii
Timeout(타임 아웃), 28

U

User Notice(사용자 주의사항), iv
Username(사용자 이름), 28